SOMMER

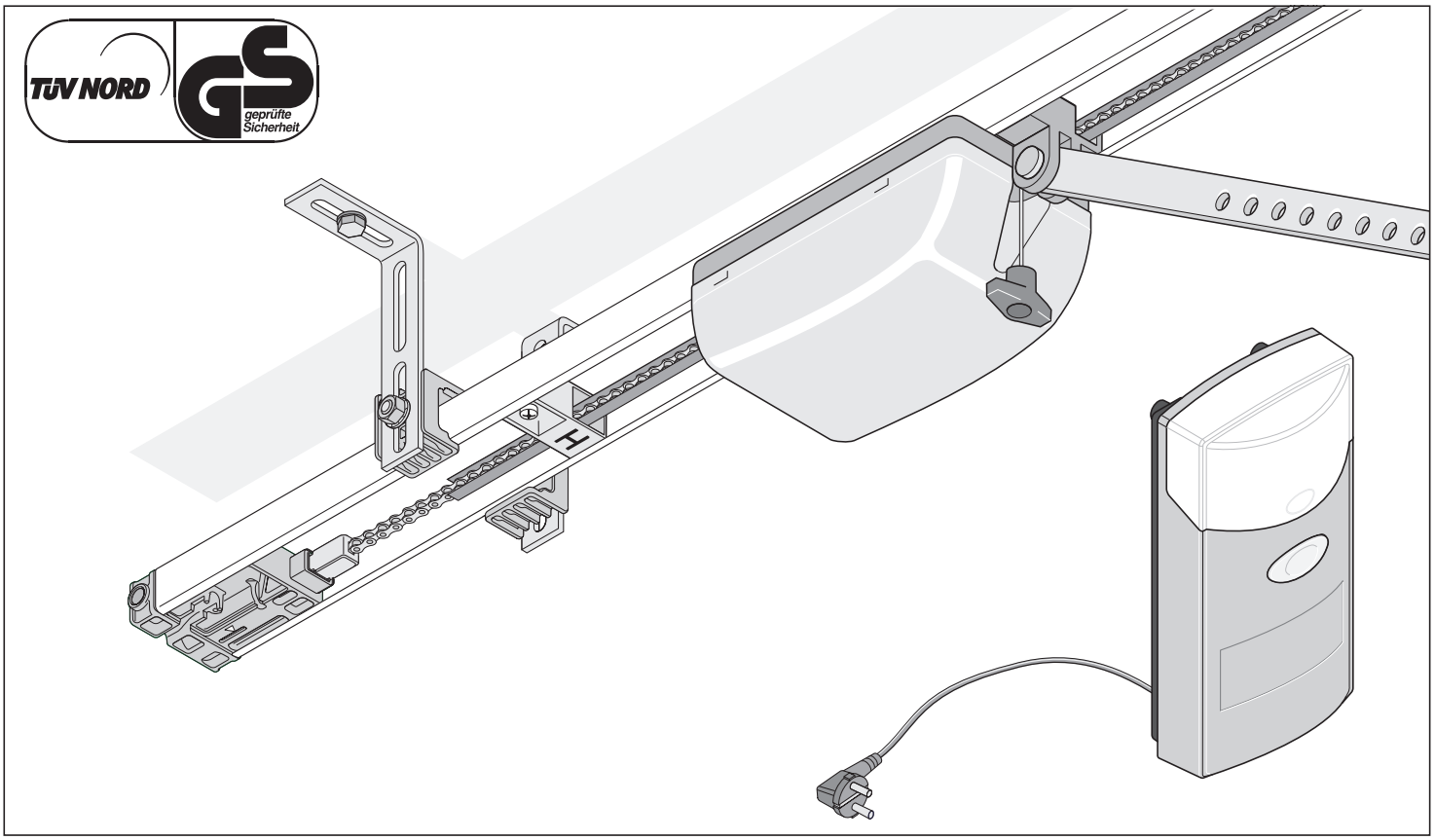

duo vision 500, 650, 800
duo rapido 650

(N) **Monterings- og bruksanvisning** **1 - 30**

N

HomeLink® compatible

46758V012-282012-0-OCE-Rev.A_NO

Innhold

Generelle opplysninger ... 3
Symboler ... 3
Sikkerhetsanvisninger ... 3
Generell ... 3
For lagring ... 3
For bruk ... 3
For fjernstyring ... 3
Typeskilt ... 3
Forskriftsmessig bruk ... 3
Maks. tillatte portmål* ... 4
Tekniske data ... 4
EU-samsvarserklæring ... 4
Leveringsomfang ... 5
Innbyggingserklæring ... 6

Monteringsforberedelser ... 7
Sikkerhetsanvisninger ... 7
Nødvendig verktøy ... 7
Personlig verneutstyr ... 7
Montere gangdørsikring eller forriglingslås ... 7

Montering ... 8
Sikkerhetsanvisninger ... 8
Porttyper og tilbehør* ... 8
Tips for montering ... 8
Valg av innbyggingsvarianter ... 9
Formontering innbyggingsvariant A/C ... 9
Formontering innbyggingsvariant B ... 10
Montere (eksempel variant B) ... 12
Montere og koble til styringshuset ... 14
Valg av innbyggingsvarianter ... 14
Innbyggingsvariant A/B ... 14
Innbyggingsvariant C ... 15
Montere stikkontakt ... 16
Monter og koble til ekstra taster ... 16

Oppstart ... 17
Sikkerhetsanvisninger ... 17
Still inn endestillinger port IGJEN + OPP ... 17
Innlæring av motor ... 17
Kontrollere nødåpning ... 18
Kontrollere kraftinnstilling ... 18
Innlæring av håndsender ... 18
Montere skilt ... 18
Monter varselskilt ... 19

Drift / Betjening ... 20
Sikkerhetsanvisninger ... 20
Åpne porten ... 20
Lukk porten ... 20
Impulsrekkefølge til portbevegelsen ... 20
Nødlåsing ... 20
Nullstille styring ... 20
Mellomstopp ... 21
Sikkerhetsstopp 1 (kraftutkobling) ... 21
Sikkerhetsstopp 2 (sikkerhetsinngang) ... 21
Overlastvern ... 21
Drift etter strømutfall ... 21
Radiomottaker ... 21
Sikkerhetsanvisninger ... 21
Angivelse-og tasteerklæring ... 21
Innlæring av håndsender ... 22
Slette håndsendertast fra radiomottakeren ... 22
Slette en kanal fra radiomottakeren ... 22
Slette minnet i radiomottakeren ... 22
Koble til ekstern antenne ... 22
Til hva er tast 2? ... 22

Funksjoner og tilkoblinger ... 23
Generelle råd ... 23
Registrering av hindring (DIP 1, 2 + 3) ... 23
Driftsforhold ved åpne port ... 23
Driftsforhold ved lukke port ... 23
Koble til fotocelle ... 23
Koble til tast 2 (DIP 2) ... 23
Koble til varsellys (DIP 4) ... 23
Direktekoblingslist (tast 1) ... 24
Forvarslingstid (DIP 5) ... 24
Backjump (DIP 6) ... 24
Definert åpning og lukking (DIP 7) ... 24
Delåpning (DIP 8) ... 25
Koble til ekstern antenne ... 25
Grensesnitt TorMinal ... 25
Løpevektplate ... 25

Vedlikehold og stell ... 26
Viktig ... 26
Rengjør kjeder og motorskinne ... 26
Skifte glødelampe ... 26
Skifte sikring (tilkobling varsellys) ... 26
Regelmessig kontroll ... 27

Diverse ... 28
Demontering ... 28
Skroting ... 28
Garanti og kundeservice ... 28

Hjelp ved feil ... 29
Tips for feilsøking ... 29

Generelle opplysninger

Symboler

VARSELSYMBOL:
Viktige sikkerhetsanvisninger!
Pass på - for sikkerheten til personer er det livsviktig å følge alle anvisninger. Oppbevar disse anvisningene!

HENVISNINGSSYMBOL:
Informasjon, nyttig henvisning!

1 (1) **Henviser til begynnelsen eller til en respektivt figur i teksten.**

Sikkerhetsanvisninger

Generell

- Denne monterings- og bruksanvisningen må leses, forstås og følges av vedkommende som monterer, driver eller vedlikeholder motoren.
- Montering, tilkobling og første gangs bruk av motoren må kun foretas av fagfolk.
- Alle ledninger ledninger sitter fast og er sikret mot forskyvning.
- Motoren må kun monteres på korrekt innrettede og vektbalanserte porter. Feil innrettet port kan føre til alvorlige personskader og skade motoren.
- Produsenten er ikke ansvarlig for skader og driftsfeil som skyldes at monterings- og bruksanvisningen ikke overholdes.
- Sørg for at monterings- og bruksanvisningen ligger lett tilgjengelig i garasjen.
- Ulykkesforebyggende forskrifter og gjeldende normer i de aktuelle landene skal følges og overholdes.
- Direktiv «Tekniske regler for arbeidsplasser ASR A1.7» til utvalget for arbeidsplasser (ASTA) skal følges og overholdes. (Gjelder for brukere i Tyskland.)
- Trekk alltid ut støpslet før arbeid på motoren.
- Bruk kun originale reservedeler, originaltilbehør og originalt festemateriell fra produsenten.

For lagring

- Motoren må kun lagres i lukkede og tørre rom ved en romtemperatur på –20 til +50 °C.
- Motoren skal lagres liggende.

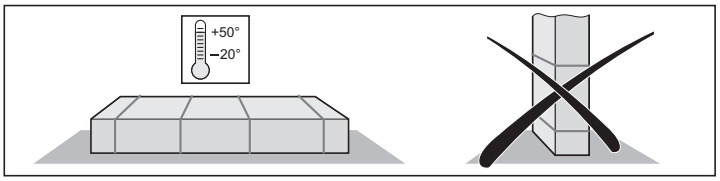

For bruk

- Motoren må kun brukes når en ufarlig kraftgrense er innstilt. Krafttoleransen må være stilt inn så lavt at lukkekraften ikke utgjør noen fare for personskader.
- Ta aldri i en port som går eller i bevegede deler.
- Observer hele tiden porten som beveges og hold personer unna til døren er fullstendig åpnet eller lukket.
- Kjør gjennom porten først når den er helt åpnet.
- Ved betjening av nødåpningen kan det forekomme ukontrollerte bevegelser i porten, hvis fjører er svake eller knekte eller hvis døren ikke er optimalt vektutlignet.
- Mekanikken eller lukkekantene på porten kan utgjøre en fare på grunn av klem- og skjæresteder.
- Hvis det ikke er noen gangdør i porten, eller hvis garasjen ikke har separat inngang, må man montere en nødåpning (forriglingslås eller bowdentrekk) som kan betjenes utenfra.

For fjernstyring

- Fjernstyringen er kun tillatt for apparater og anlegg hvor en radiofeil i senderen eller radiomottakeren ikke utgjør noen fare for mennesker, dyr eller gjenstander, eller hvor risikoen avdekkes på grunn av andre sikkerhetsinnretninger.
- Brukeren må få informasjon om at fjernstyringen av anlegg med ulykkesrisiko, hvis i det hele tatt, kun må skje med direkte visuell kontakt.
- Fjernstyringen må kun brukes når man kan se bevegelsen til porten og når det ikke befinner seg personer eller gjenstander i bevegelsesområdet.
- Oppbevar håndsenderen slik at ufrivillig aktivering, f.eks. av barn eller dyr, er utelukket.
- Den som bruker radiostyringen er på ingen måte beskyttet mot feil fra andre fjernstyringsanlegg og -apparater (f.eks.: radiostyringer som brukes forskriftsmessig i det samme frekvensområdet). Hvis det oppstår en vesentlig feil, må du kontakte radiostøykontrollen (testinstans)!
- Ikke bruk håndsendere på radioteknisk følsomme steder (f.eks.: flyplasser, sykehus).

Typeskilt

- Merkeskiltet er plassert på dekslet til styringsenheten.
- På merkeskiltet står nøyaktig typebetegnelse og motorens produksjonsdato (måned/år).

Forskriftsmessig bruk

MERK, MOTOREN KAN BLI ØDELAGT!
Porter må ikke åpnes eller lukkes med motoren uten vektbalanseringen er innstilt (fjærene strammet). I motsatt fall blir motoren (girene) skadet eller ødelagt.

MERK LIVSFARE!
Demonter alle kabler eller Fløyfer som er nødvendig for manuell betjening av porten.

- Motoren er kun beregnet til å åpne og lukke porter. Annen eller mer omfattende bruk anses som ikke tiltenkt bruk. Produsenten er ikke ansvarlig for skader som oppstår på grunn av annen bruk. Brukeren alene bærer risikoen. Garantien oppheves.
- Porter som automatiseres med en motor, må oppfylle gjeldende normer og direktiver: f.eks. EN 12604, EN 12605.
- Motoren må kun brukes i teknisk feilfri stand, slik den er tiltenkt, sikkerhets- og farebevisst og monterings- og bruksanvisningen må følges.
- Feil som kan ha innvirkning på sikkerheten, skal rettes umiddelbart.
- Porten på være stabil og vridningsstiv, dvs. den må ikke bøyes eller vris når den åpnes eller lukkes.
- Motoren kan ikke utligne feil eller feil montering av porten.
- Motoren må kun brukes i et tørt rom og i ikke eksplosjonsfarlige områder.
- Motoren må ikke brukes i rom hvor det er aggressiv (f.eks. saltholdig luft) atmosfære.

Generelle opplysninger

Maks. tillatte portmål*

	500	650***	800	Enhet
Maks. bredde				
Svingport	3500	5000	5500	mm
Seksjonsport	3500	5000	5500	mm
Fløyport **	-	2800	2800	mm
Sideseksjons- eller roterende port				
• Skinne 2600	2350	2350	2350	mm
• Skinne 3000	2750	2750	2750	mm
• Skinne 3400	3150	3150	3150	mm
Vippeport	-	4000	4500	mm
Ca. høyde				
Svingport				
• Skinne 2600	2600	2600	2600	mm
• Skinne 3000	3000	3000	3000	mm
• Skinne 3400	3400	3400	3400	mm
Seksjonsport				
• Skinne 2600	2350	2350	2350	mm
• Skinne 3000	2750	2750	2750	mm
• Skinne 3400	3150	3150	3150	mm
Fløyport **	-	2800	3000	mm
Sideseksjons- eller roterende port	2300	3000	3000	mm
Vippeport				
• Skinne 2600	-	1900	1900	mm
• Skinne 3000	-	2300	2300	mm
• Skinne 3400	-	2700	2700	mm
Innkoblingstid	15	15	15	%

* Port i henhold til EN 12604, EN 12605

** Med standard fløyportbeslag artikelnr. 1501. Ved høyere porter, må aktuelle skinnelengder bestilles eller skinneforlengelser monteres. Spør hos din fagforhandler.

*** duo 650 og rapido 650

Tekniske data

	500, 650, 800			Enhet
Nominell spenning	230			V/AC
Merkefrekvens	50 / 60			Hz
Lys	maks. 32 V, maks. 18 W, BA 15 s			
Brukstemperaturområde	-20 - +50			°C
Type vern	IP 20			
Arbeidsplassrelatert utslippsverdi	< 75 dBA - kun motor			
	500	**650**	**800**	
Maks. trekk- og trykkraft	500	650	800	N
Nominell trekkraft	150	195	240	N
Nominelt strømforbruk	0,5	0,7	0,8	A
Nominelt effektforbruk	110	150	160	W
Maks. hastighet	150	180/240*	130	mm/s
Effektforbruk, standby	~ 7	~ 2	~ 2	W
Vekt:				
Skinne 2600	16,0	16,0	16,0	kg
Skinne 3000	17,4	17,4	17,4	kg
Skinne 3400	18,4	18,4	18,4	kg
Pakke (L x B x H):				
Driftsenhet	790 x 160 x 160			mm
Skinne 2600	1665 x 160 x 50			mm
Skinne 3000	1860 x 160 x 50			mm
Skinne 3400	2060 x 160 x 50			mm

*du rapido 650

Kraftbegrensningen, sikkerhetsinngang 1 og sikkerhetsinngang 2 tilsvarende ytelsesnivå c, kategori 2.

duo vision 500, 650

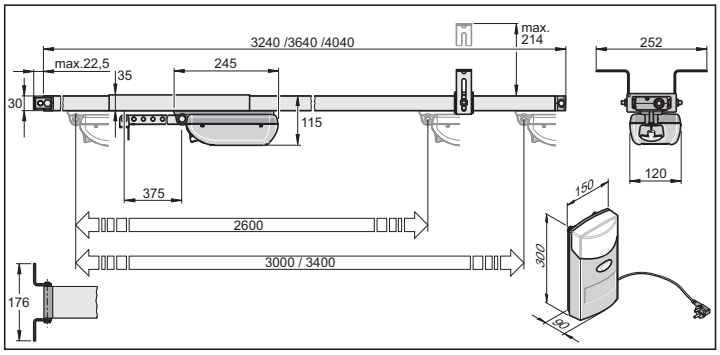

duo vision 800

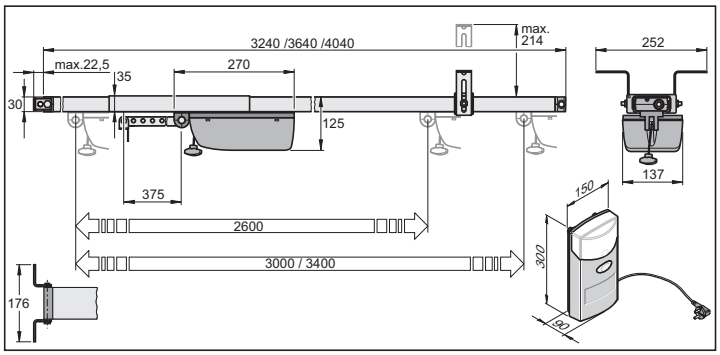

EU-samsvarserklæring

www.sommer.eu/mrl

Leveringsomfang

Leveransen kan avvike avhengig av utførelsen til motoren.

Pakke 1

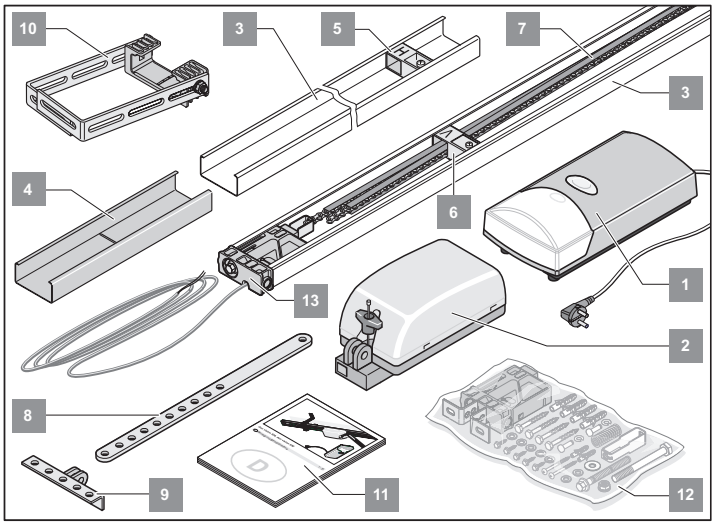

Pos.	Betegnelse	Antall
1.	Styringshus (tast, nettkabel, belysning)	1
2.	Løpevogn (kjedekanal)	1
3.	C-skinne (ulakkert)	2
4.	Overskyvingsdel (ulakkert)	1
5.	Koblingsskyver «H»	1
6.	Koblingsskyver «V»	1
7.	Kjede i kjedekanal	1
8.	Støtstang	1
9.	Portbeslagvinkel	1
10.	Takoppheng	1
11.	Monterings- og bruksanvisning	1
12.	Monteringspose	1
13	Innskyvingsdel med styreledning (lengde 5.000 mm)	1

Innbyggingserklæring

for innbygging av en ufullstendig maskin
i henhold til maskindirektivet 2006/42/EG, vedlegg II del 1 B

SOMMER Antriebs- und Funktechnik GmbH
Hans - Böckler - Straße 21 - 27
73230 Kirchheim unter Teck
Tyskland

erklærer herved at styringen

duo / duo rapido

tilsvarer ut fra merkingen duo / duo rapido 01/10 til maskindirektiv 2006/42/EG og er ment for montering i et portanlegg.

- Følgende grunnleggende sikkerhetskrav i henhold til vedlegg I er anvendt og overholdt:

- Generelle prinsipper nr. 1

- 1.2 Sikkerhet og pålitelighet for styringer
  Sikkerhetsinngang I Klemme 7 + 8: Kat 2 / PL C
  Intern kraftbegrensning Kat 2 / PL C
  Sikkerhetskategorier i henhold til EN 13849 - 1:2008

- I samsvar med bestemmelsene til EG byggeproduktdirektiv 89/106/EG.
  For delen driftskrefter ble de aktuelle første kontroller gjennomført i samarbeid med anerkjente kontrollorganer.
  Til dette ble de harmoniserte standardene EN 13241-1, EN 12453 og EN 12445 benyttet. De kontrollerte kombinasjonene hentes fra tabellen «Referanseliste» på internett, under www.sommer.eu.
- Er i samsvar med lavspenningsdirektivet 2006/95/EG
- Er i samsvar med EMK-direktiv 2004/1 08/EG

- De tekniske underlagene ble opprettet i henhold til vedlegg VII B.

Produktet kan først tas i bruk når det er blitt fastslått at portanlegget er i henhold til bestemmelsene i maskinretningslinjen.

CE

Kirchheim, den 29.12.2009

Jochen Lude
Dokumentansvarlig

Monteringsforberedelser

Sikkerhetsanvisninger

MERK!
Viktige anvisninger for sikker montering. Følg alle monteringsanvisninger - feil montering kan føre til alvorlige personskader!

- Den leverte strømtilførselsledningen må ikke avkortes eller forlenges.
- Strømkildens spenning må stemme over ens med spenningen som er angitt på merkeskiltet til motoren.
- Alle eksterne apparater som skal kobles til må ha sikkert kontaktskille fra nettspenningsforsyningen iht. IEC 60364-4-41.
- Aktive deler i motoren (spenningsførende deler, f.eks. C-skinne) må ikke være koblet til jord eller til aktive deler eller til beskyttelsesledere for andre strømkurser.
- Ved leggingen må man være oppmerksom på lederne til de eksterne apparatene utføres iht. IEC 60364-4-41.

MERK LIVSFARE!
Demonter alle kabler eller Fløyfer som er nødvendig for manuell betjening av porten.

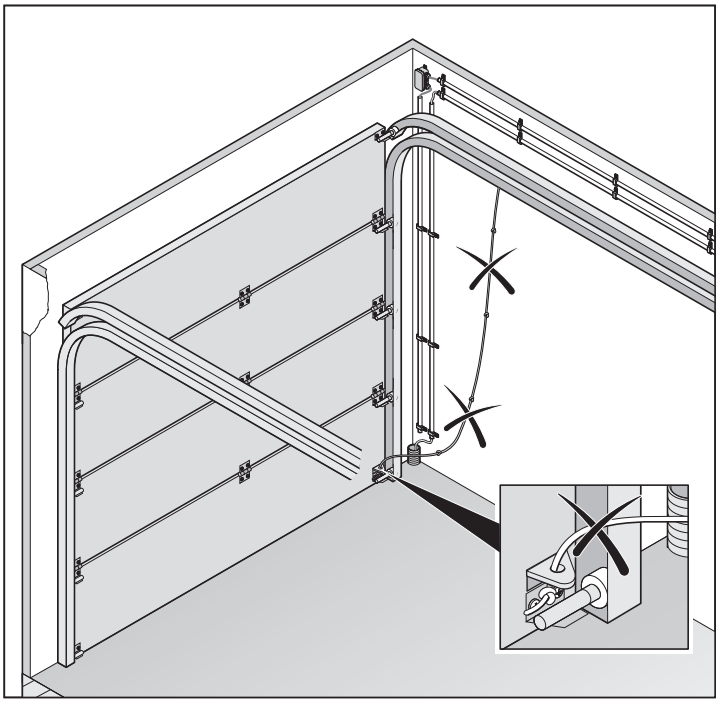

Nødvendig verktøy

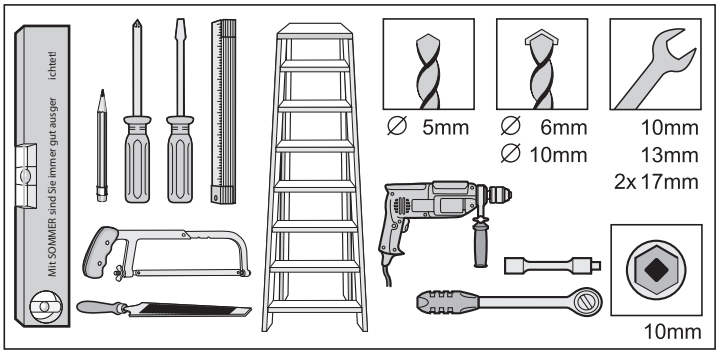

Personlig verneutstyr

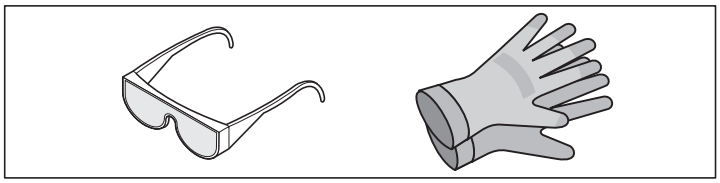

- Vernebriller (for boring).
- Arbeidshansker (for eksempel ved håndtering av avsagete hull-båndjern).

Montere gangdørsikring eller forriglingslås

- Det er en gangdør i porten, men ingen gangdørsikring.
  ⇒ Monter gangdørsikring (se tilbehørsveiledning).
- I porten er det ikke noen gangdør, og i garasjen er det ikke noen annen inngang.
  ⇒ Monter forriglingslås eller bowdentrekk for å låse opp utenfra (se tilbehørsveiledning).

Montering

Sikkerhetsanvisninger

MERK!
Viktige anvisninger for sikker montering. Følg alle monteringsanvisninger - feil montering kan føre til alvorlige personskader!

MERK!
Etter monteringen må man kontroller om motoren er korrekt innstilt og reverseres når den treffer en hindring som er 50 mm høy og befinner seg på gulvet.

- Montering, tilkobling og første gangs bruk av motoren må kun foretas av fagfolk.
- Beveg porten kun når det ikke befinner seg mennesker, dyr eller gjenstander i bevegelsesområdet.
- Hold barn, bevegelseshemmede personer eller dyr unna porten.
- Bruk beskyttelsesbriller ved boring av festehullene.
- Dekk til motoren ved boring, slik at det ikke kommer smuss inn i motoren.

MERK!
Vegger og tak må være faste og stabile. Monter motoren kun på riktig innrettet port. Feil innrettet port kan føre til alvorlige personskader.

- Porter må være stabile i seg selv, da det er høye trekk- og trykkrefter. Lette porter i plast eller aluminium må forsterkes før montering hvis det er behov for det. Spør faghandleren om råd.
- Fjern portforriglingen eller ta den ut av drift.
- Bruk kun tillatt festemateriell (f.eks. plugger, skruer). Tilpass festemateriellet til materialet i tak og vegger.
- Kontroller at porten går lett.
- Porten må være kraftbalansert.

TEST:
Åpne porten halvveis for hånd. Den må bli stående i denne stillingen. Hvis porten går opp eller ned - etterjuster porten mekanisk. Spør faghandleren om råd.

Kontroller avstanden mellom portens høyeste løpepunkt (THP, se figur 11) og taket. Avstanden mellom THP og underkanten av C-skinnen må være min. 5 mm og maks. 65 mm, og skyvearmen må stå i en vinkel på maks. 30° (se figur 11)! Hvis avstanden er mindre, må motoren forskyves bakover og en forlenget skyvestang må monteres. Spør faghandleren om råd.

Porttyper og tilbehør*

* Tilbehør er ikke inkludert i leveransen

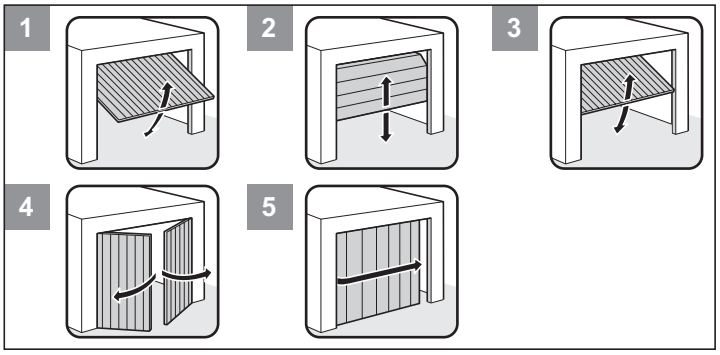

Nr.	Porttype	Tilbehør
1	Svingport	Tilbehør ikke nødvendig
2	Seksjonsport med enkel løpeskinne	Seksjonsportbeslag med bumerang *
2	Seksjonsport med dobbel løpeskinne	Seksjonsportbeslag uten bumerang
2	Takelementport	Tilbehør ikke nødvendig
3	Vippeport	Kurvearm *
4	Fløyport	Fløyportbeslag *
5	Roterende port, sideseksjonsport	Fagforhandler-spørsmål

Tips for montering

- Kontroller leveringsomfanget før du begynner monteringen, dermed sparer du tid og unødvendig arbeid ved manglende deler.
- Monteringen utføres raskt og sikkert av to personer.
- Pass på at porten ikke kan vri seg og sette seg fast i løpeskinnene.

KONTROLL:
Åpne og lukk porten flere ganger for hånd der hvor motoren skal monteres. Hvis det er enkelt å betjene porten på dette stedet (overholde de foreskrevne kreftene), kan motoren monteres.

Nødlåsing

Ved garasje uten separat inngang (f.eks. gangdører) må den eksisterende nødlåsingen til motoren betjenes utenfra. Før derfor nødlåsingen ut, dette kan gjøres med et bowdentrekk eller en forriglingslås. Herved skal alltid Backjump være innkoblet (DIP-bryter 6 ON). Se kapitlet «Funksjoner og tilkoblinger - Backjump (DIP 6)».

Svingporter

Når den mekaniske låsingen ved en port med motor må demonteres eller settes ut av funksjon, kan det på grunn av portens byggemåte, være mulig å åpne porten for hånd ca. 50 mm. For å motvirke dette kan man montere fjærlåser som låser porten til motoren i tillegg. Disse fjærlåsene er koblet til motoren med et låsesett for først å låse opp fjærlåsen når porten åpnes før motoren åpner porten.

Fløyport, roterende- eller sideseksjonsport

Ved motorer som skyver en av de overnevnte portene foran seg (se grafikk under), må polingen til lederne 3 + 4 på direktekoblingslisten byttes om. Se kapitlet «Funksjoner og tilkoblinger - Direktekoblingslist».

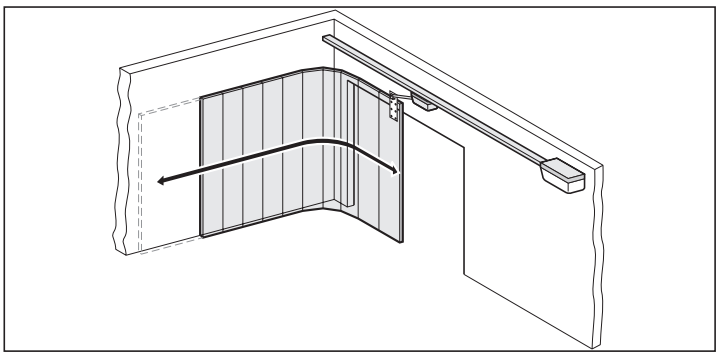

Ytterligere impulsgivere er: Håndsender, Funkcody, innvendig radiobryter, nøkkeltast. Ved håndsenderen, Funkcody eller den innvendige radiotasten må det ikke installeres noen forbindelseskabel til motoren. Spør faghandleren.

Innstilling av topprulle ved en seksjonsport

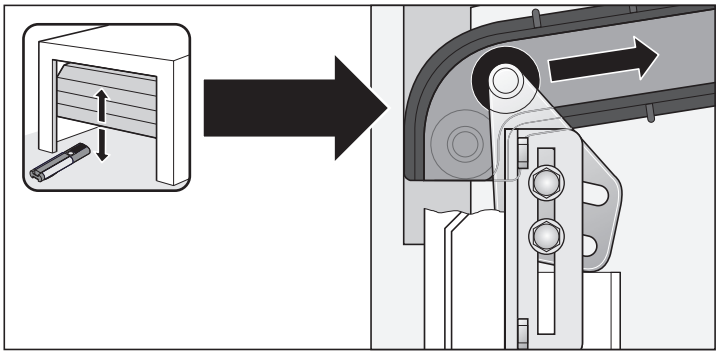

Valg av innbyggingsvarianter

MERK!
Velg ønsket innbyggingsvariant.
Ved innbyggingsvariant (A/C) må strømtilføringen bygges om!

MERK!
Kjedekanalen av plast er ikke emballasje - skal ikke fjernes! Pass på at kjeden alltid er klipset fullstendig inn i kjedekanalen, og alle deler til kjedekanalen er skjøvet helt sammen.

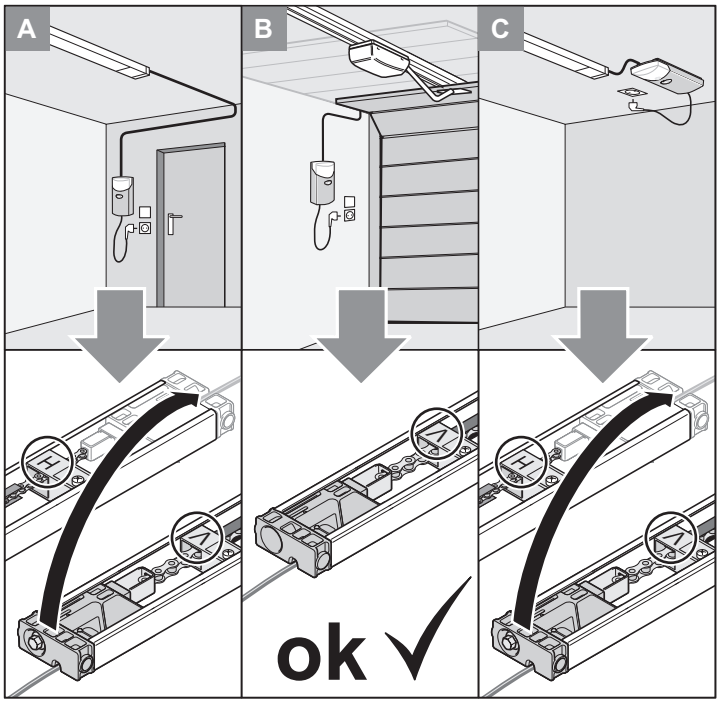

Formontering innbyggingsvariant A/C

MERK!
Avhend emballasjen iht. landets forskrifter.

Åpne pakken og kontroller leveringsomfanget.

MERK!
Pass på at alle komponenter ikke ligger direkte på hardt underlag. Legg under kartong, dekker eller andre myke underlag som beskyttelse.

Ta motoren ut av pakken.

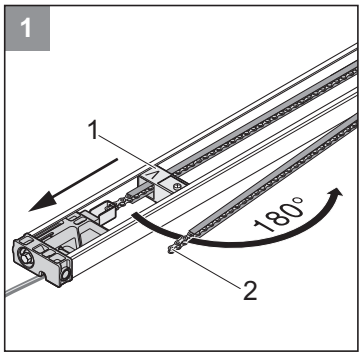

1 Løsne koblingsskyver (1) og forskyv de i pilens retning, vipp ut kjedekanalen (2).

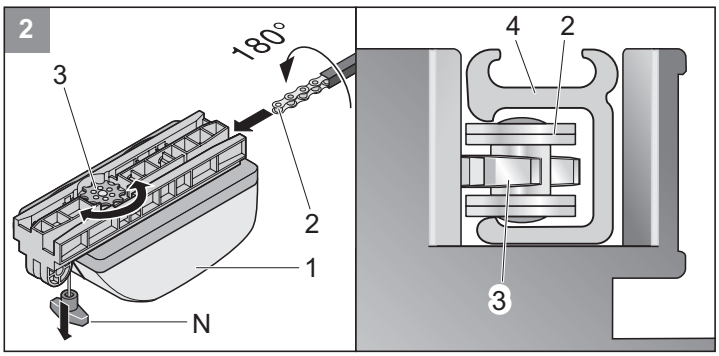

2 Skyv løpevognen (1) på kjeden (2) med kjedekanal (4). Kjeden (2) griper dermed inn i kjedehjulet (3). Hvis kjedehjulet (3) ikke dreier, trekk en gang i nødlåsingen (N). Kjedehjulet (3) er dermed løsnet.

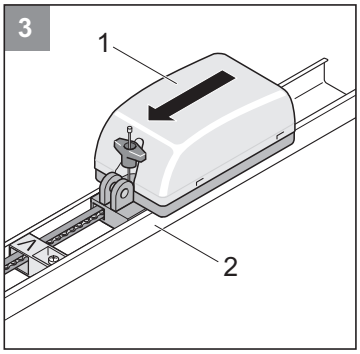

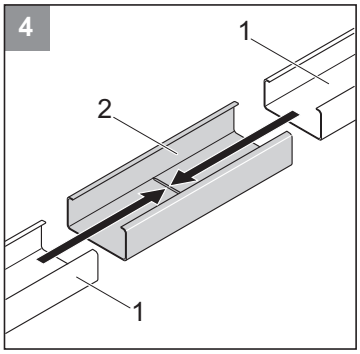

3 Løpevognen med kjede (1) føres inn i C-skinnen med koblingsskyver «V» (2). Spissene til koblingsskyverne «V» må peke mot løpevognen.

4 De to skinnene (1) skyves sammen til anslag på overskyvingsdelen (2). Dermed har man en gjennomgående skinne. Ved sammenskyving av skinnen må man passe på at kjeden føres gjennom koblingsskyveren «H». Spissene til koblingsskyverne «H» må peke mot løpevognen (1).

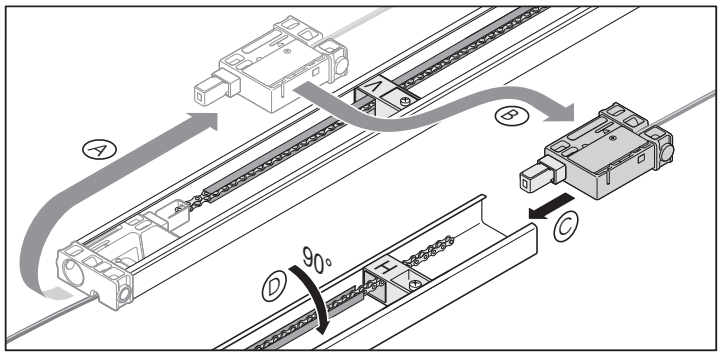

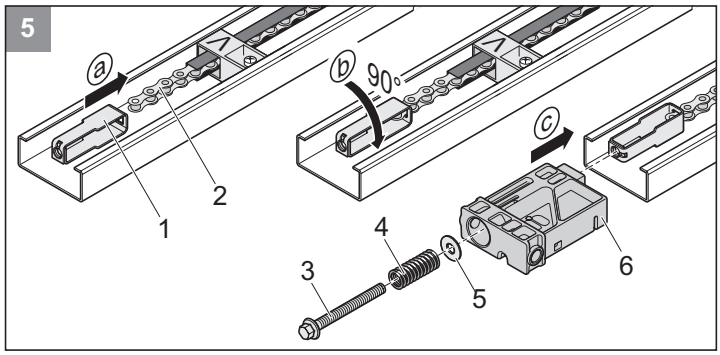

5 a) Heng spennelementet (1) inn i kjeden (2).
b) Drei spennelementet 90°.
c) Skyv innskyvingsdelen (6) inn i skinnen og stikk gjennom spennelementet. Sett på underlagskiven (5) og fjæren (4) på spennskruen (3) og skru spennskruen (3) inn i spennelementet.

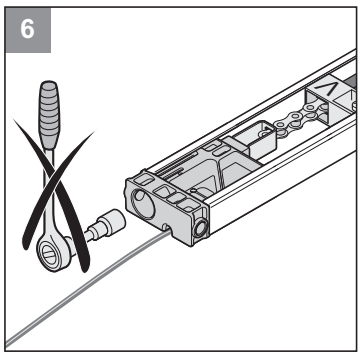

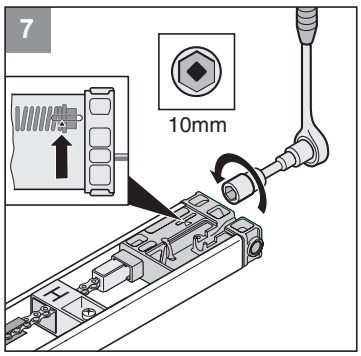

6 Ikke stram her, er strammet på fabrikken.

7 Stram kjeden inntil merket (pil).

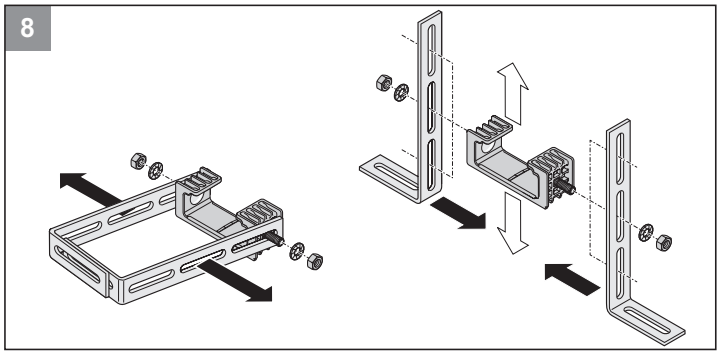

8 Demonter to stålvinkler (1) fra takopphenget (2) og monter med mutter (4) og tannskiver (3) som avbildet på takopphenget.

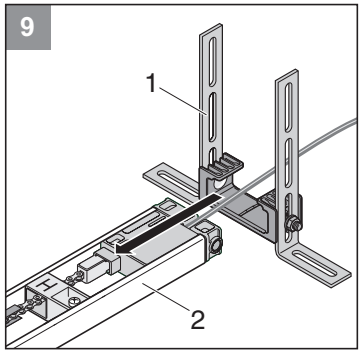

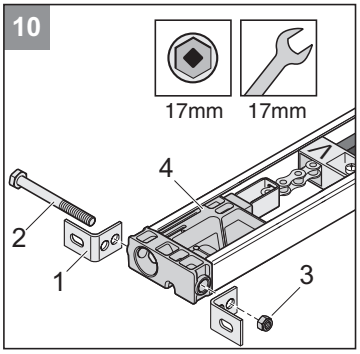

9 Skyv takopphenget (1) på C-skinnen (2).

10 Fest to fallvinkler (2) med skrue (1) og mutter (3) på innskyvingsdelen (4), men trekk ikke helt til.

Formontering innbyggingsvariant B

MERK!
Avhend emballasjen iht. landets forskrifter.

Åpne pakken og kontroller leveringsomfanget.

MERK!
Pass på at alle komponenter ikke ligger direkte på hardt underlag. Legg under kartong, dekker eller andre myke underlag som beskyttelse.

Ta motoren ut av pakken.

Montering

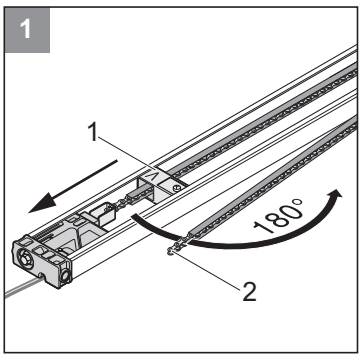

1 Løsne koblingsskyver (1) og forskyv de i pilens retning, vipp ut kjedekanalen (2).

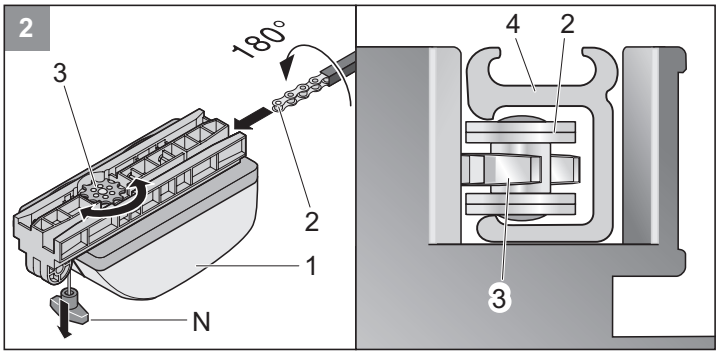

2 Skyv løpevognen (1) på kjeden (2) med kjedekanal (4). Kjeden (2) griper dermed inn i kjedehjulet (3). Hvis kjedehjulet (3) ikke dreier, trekk en gang i nødlåsingen (N). Kjedehjulet (3) er dermed løsnet.

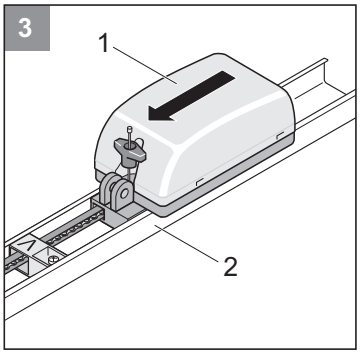

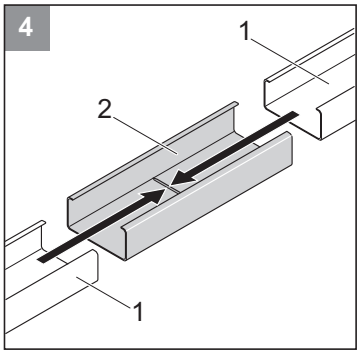

3 Løpevognen med kjede (1) føres inn i C-skinnen med koblingsskyver «V» (2). Spissene til koblingsskyverne «V» må peke mot løpevognen.

4 De to skinnene (1) skyves sammen til anslag på overskyvingsdelen (2). Dermed har man en gjennomgående skinne. Ved sammenskyving av skinnen må man passe på at kjeden føres gjennom koblingsskyveren «H». Spissene til koblingsskyverne «H» må peke mot løpevognen (1).

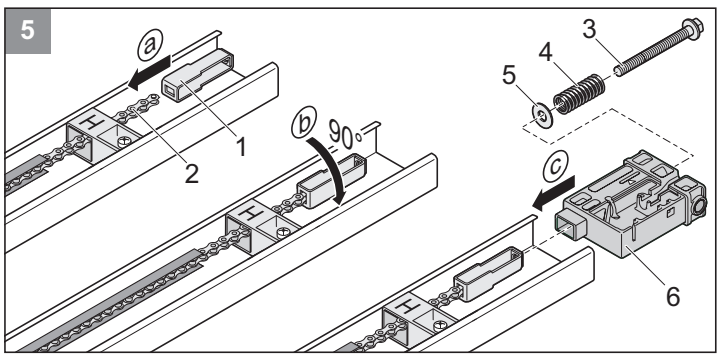

5 a) Heng spennelementet (1) inn i kjeden (2).
b) Drei spennelementet 90°.
c) Skyv innskyvingsdelen (6) inn i skinnen og stikk gjennom spennelementet. Sett på underlagskiven (5) og fjæren (4) på spennskruen (3) og skru spennskruen (3) inn i spennelementet.

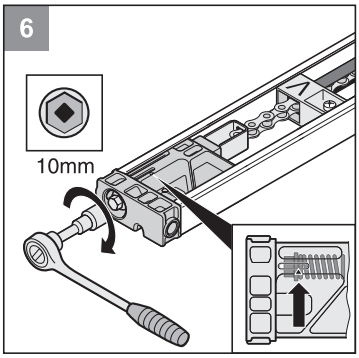

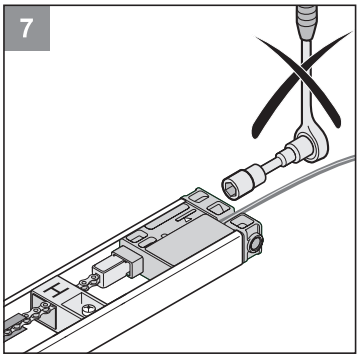

6 Stram kjeden inntil merket (pil).

7 Ikke stram her, er strammet på fabrikken.

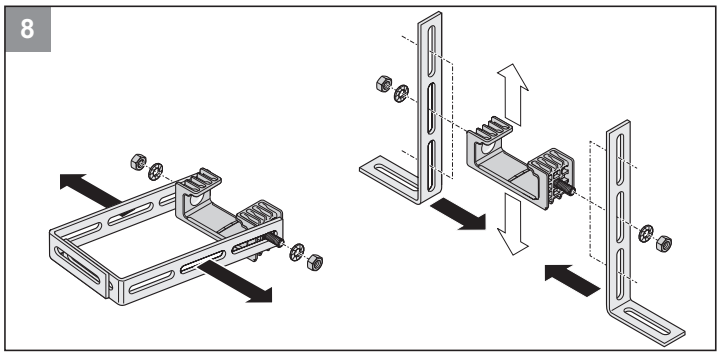

8 Demonter to stålvinkler (1) fra takopphenget (2) og monter med mutter (4) og tannskiver (3) som avbildet på takopphenget.

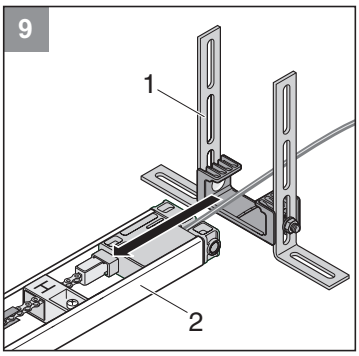

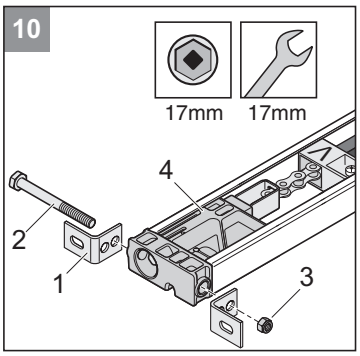

9 Skyv takopphenget (1) på C-skinnen (2).

10 Fest to fallvinkler (2) med skrue (1) og mutter (3) på innskyvingsdelen (4), men trekk ikke helt til.

Montere (eksempel variant B)

MERK!
Bruk en sikker og stabil stige!

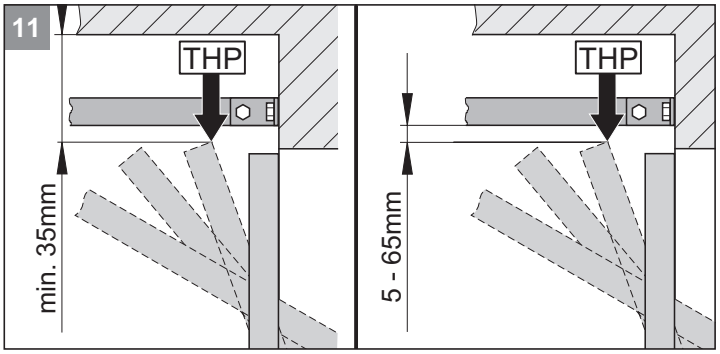

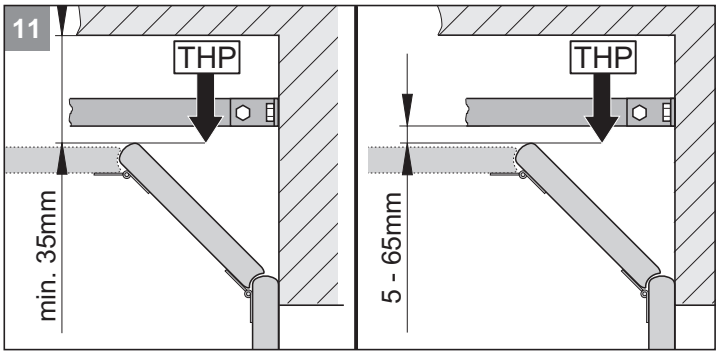

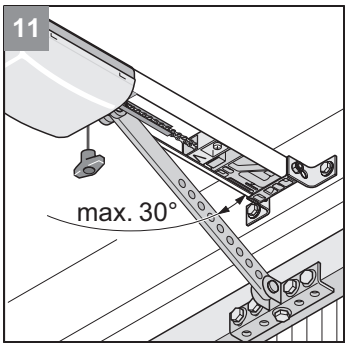

MERK!
Hvis avstand mellom tak og underkant C-skinne er større enn 245 mm, forleng takoppkjøringen (med hullbåndjern).

MERK!
Pass på at avstanden eventuelt forkortes hvis et porthåndtak er montert i midten av porten. Porten må kunne bevege seg fritt.

11 Registrer portens høyeste løpepunkt (THP):
Åpne porten og mål minimumsavstanden (min. 35 mm) mellom overkant av porten og taket. Avstanden mellom THP og underkanten av C-skinnen må være min. 5 mm og maks. 65 mm, og skyvearmen må ved lukket port stå i en vinkel på maks. 30°!

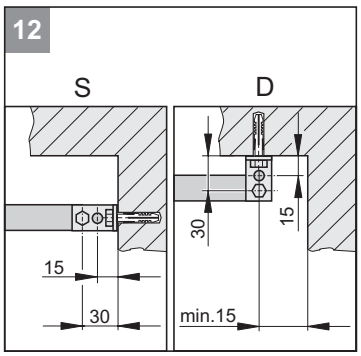

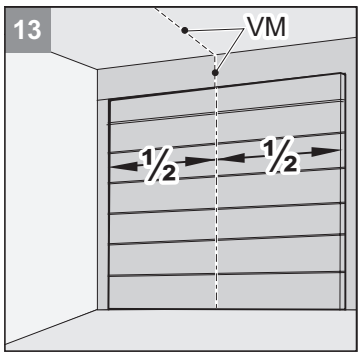

MERK!
Ved takmontering (D) skal man om mulig bruke boringene med en avstand på 15 mm. Mindre vipping av festevinkelen.

12 Man kan montere motoren på karmen (S) eller i taket (D).

13 Mål midt på porten foran (VM) og marker på porten og karmen eller taket.

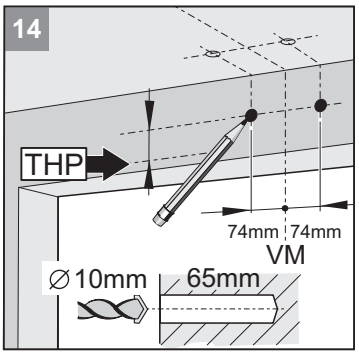

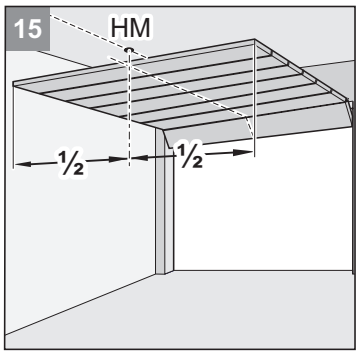

14 Lag et merke 74 mm til høyre og venstre for midten på porten (VM) i samme høyde som karmen eller taket (se figur 9).
Bor to hull (Ø 10 x 65 mm dypt).

MERK!
Bruk beskyttelsesbriller ved boring!
Ta hensyn taktykkelsen, spesielt ved ferdiggarasjer i betong!

15 Åpne porten. Overfør merket fra midten på porten til taket (HM).
Lukk porten.

MERK!
Beskytt skinnen mot skader!

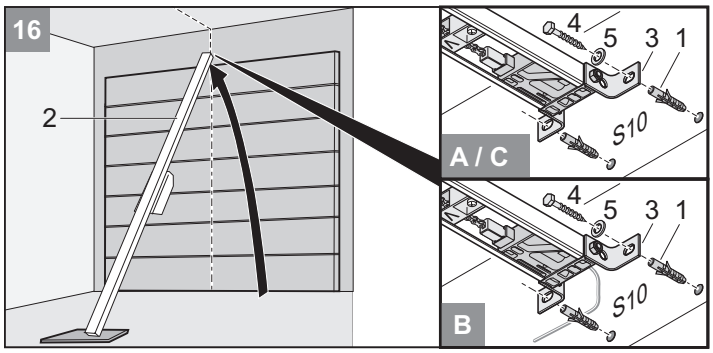

16 Sett inn plugg (1). Løft motoren (2) foran. Skru fast karmbeslag (3) foran med to skruer (4) og U-skiver (5).

MERK!
Monter alltid motoren parallelt med portens løpeskinner.

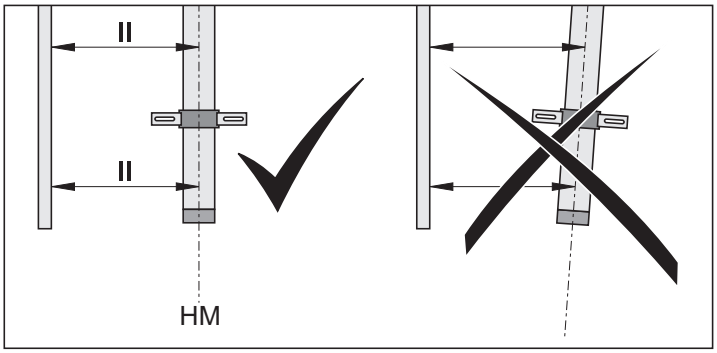

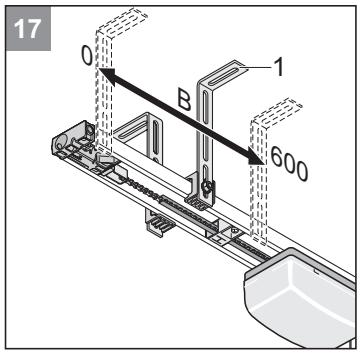

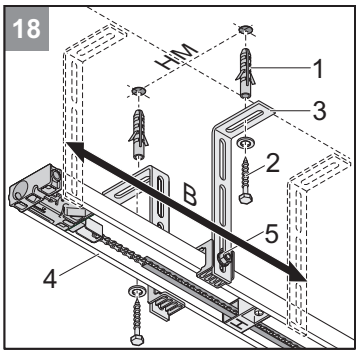

17 Løft motoren opp.
Innrett takopphenget (1). Stedet skal ligge i området (B = 0 ...600 mm).

18 Innrett motoren horisontalt etter midten på porten bak (HM).
Marker boringene. Bor to hull (Ø 10 x 65 mm dype).

MERK!
Bruk beskyttelsesbriller ved boring! Vær oppmerksom på styrken til taket, spesielt ved ferdiggarasjer i betong!

Sett inn plugg (1). Sett på to skruer (2) med U-skiver (3).
Trekk til skruene (2).
Innrett C-skinne (4) i høyden (f.eks. med vater). Forflytt skruene (5) ved behov. Trekk til skruene (5).

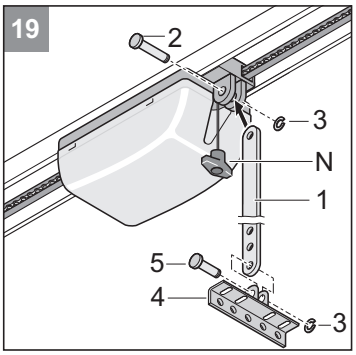

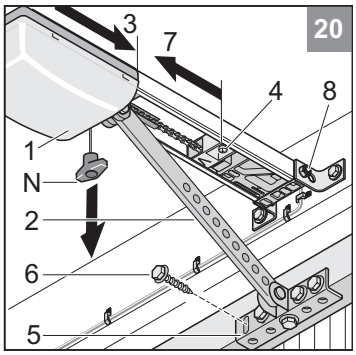

MERK!
Avhengig av portmateriale skal det brukes egnete skruer. Bruk beskyttelsesbriller ved boring!

19 Monter skyvestangen (1):
Før inn bolt (2) og skyv på klemmesikringen (3).
Fest portbeslagvinkelen (4) på skyvestangen (1) med kort bolt (5) og skyv på klemsikringen (3).

20 Trekk til nødåpningswiren (N) én gang. Løpevogn (1) er låst opp.
Trekk til skrue (8) på karmbeslaget.
Skyv løpevogn (1) med skyvestangen (2) helt framover (3).
Løsne koblingsskyveren (4) ved behov.
Innrett portbeslagvinkel (5) på midten av porten (VM) og merk av 5 boringer. Bor 5 hull (Ø 5 mm).

Sett inn 5 sekskantskruer (6) og trekk godt til.
Løsne koblingsskyveren (4) og skyv den helt på løpevognen (7).
Trekk til skrue fra koblingsskyveren (4).

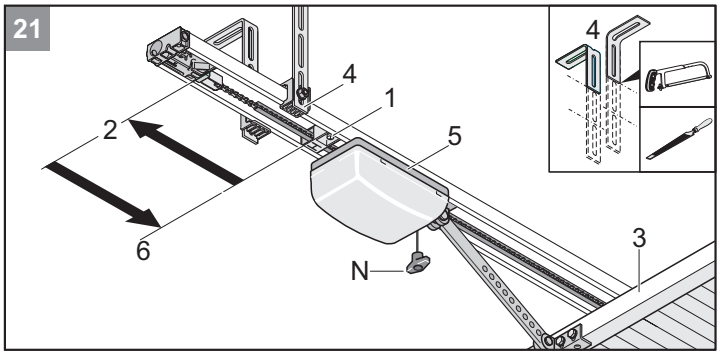

MERK!
Avkort takoppheng (4) som stikker fram (f.eks. sag av og fjern grader).

21 Løsne bakre koblingsskyveren (1) og skyv helt bakover til den stopper (2). Åpne porten (3) for hånd.
Skyv koblingsskyveren (1) helt mot løpevognen (5). Trekk til skruen på koblingsskyveren (1).

Montere og koble til styringshuset

Valg av innbyggingsvarianter

MERK!

1. **Stasjonære styre- eller reguleringsanordninger må plasseres i synsvidde fra porten. De skal likevel ikke plasseres i nærheten av bevegelige deler, og må minst monteres i en høyde på 1,5 m.**

MERK!

Fest alltid kablingen. Legg kablene slik at demontering av strømtilførselen er mulig ved variant A (legg med sløyfe, hvis kabelen er lagt i rett vinkel med C-skinnen).

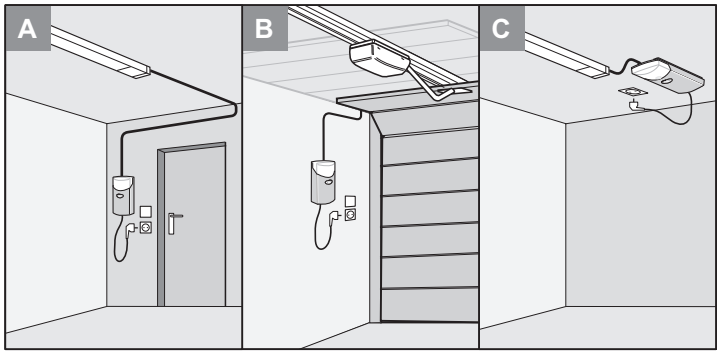

MERK!

Farer med elektrisk strøm!
Grip kun fatt i styringen (4) i ytre kant!
Ikke berør de elektroniske komponentene!

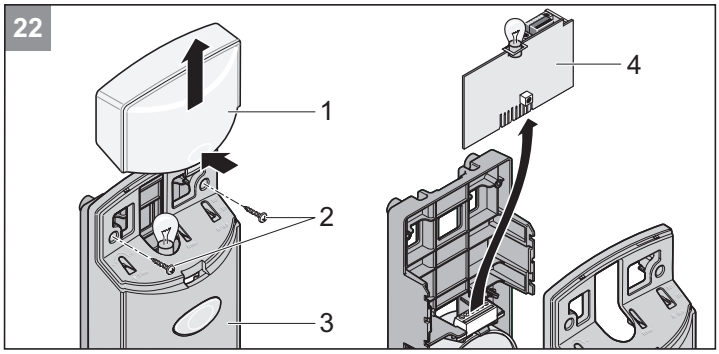

22 Ta av lyshetten (1). Løsne skruene (2), og ta av hetten (3), demonter styringen (4).

Innbyggingsvariant A/B

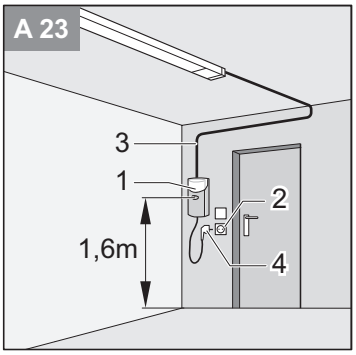

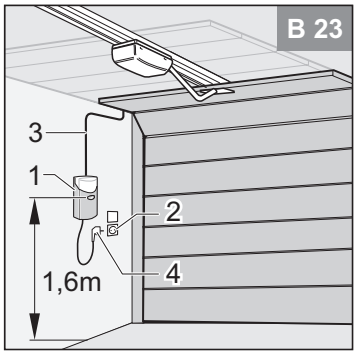

23 Velg egnet plass for styringshuset (1) i nærheten av en tilgjengelig stikkontakt (2). Minstehøyde fra gulv - 1,6 m.

MERK!

Legg merke til monteringsstillingen til styringshuset (1). Ta hensyn til maksimalt tillatt lengde til styreledningen (3) på 6900 mm, må ikke forlenges!

23 Installer styreledningen (3) (24 V) til styringshuset (1) i garasjen. **Ikke plugg støpslet (4) inn ennå!**

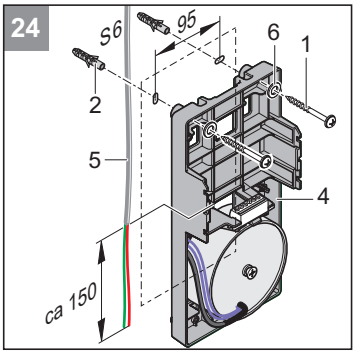

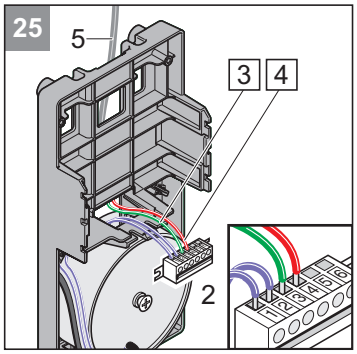

MERK!

Ikke bor i tilførselsledningen til stikkontakten!
Sett ikke inn støpslet ennå!

24 Bor to hull (Ø 6 x 40 mm dype). Sett inn plugg (2) i hullene.

Fest styringshuset med 2 skruer (1) og 2 skiver (6), rett inn og skru fast.

25 Før inn enden av styreledningen (5) på baksiden i styringshuset (4).

Koble til styreledningen (5): Koble til lederen med påtrykk 3 (grønn) på klemmen 3 og med påtrykk 4 (rød) på klemmen 4 til direktekoblingslisten (2). Forkort om nødvendig styreledningen (5).

MERK!

Ved fløyporter kobles lederen med påtrykk 3 (grønn) til på klemmen 4 og lededren med påtrykk 4 (rød) på klemmen 3 til direktekoblingslisten (2).

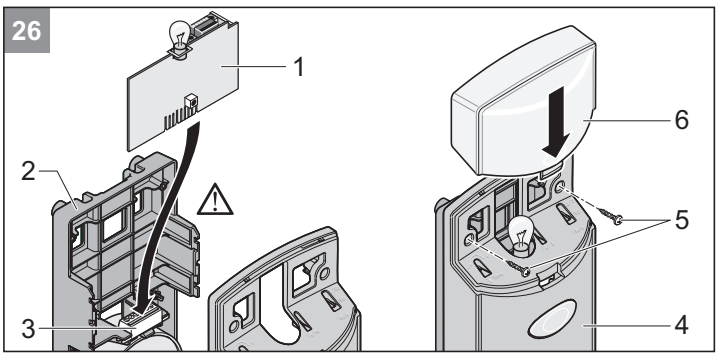

26 Før styringskortet (1) inn i grunnbjelken (2) og i direktekoblingslisten (3). Sett på hetten (4) og skru fast med skruene (5). Sett på lyshetten (6).

Innbyggingsvariant C

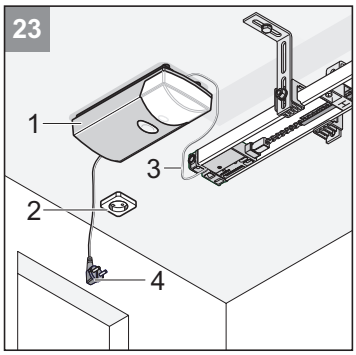

23 Velg egnet plass for styringshuset (1) i nærheten av en tilgjengelig stikkontakt (2).

MERK!
Legg merke til monteringsstillingen til styringshuset (1). Ta hensyn til maksimalt tillatt lengde til styreledningen (3) på 6900 mm, må ikke forlenges!

Installer styreledningen (3) (24 V) til styringshuset (1) i garasjen.
Ikke plugg støpslet (4) inn ennå!

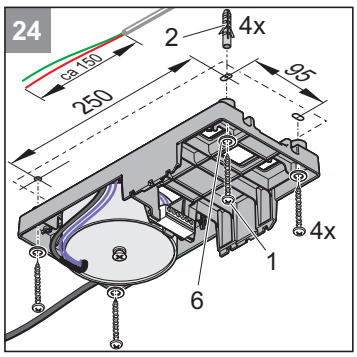

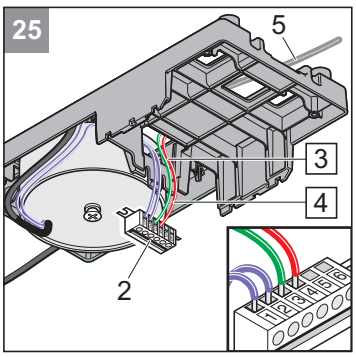

MERK!
Ikke bor i tilførselsledningen til stikkontakten! Sett ikke inn støpslet ennå!

24 Bor fire hull (Ø 6 x 40 mm dype). Sett inn plugg (2) i hullene. Leveringsomfang 2x plugger, 2x skruer og 2 skiver.

Fest styringshuset med 4 skruer (1) og 4 skiver (6), rett inn og skru fast.

25 Før inn enden av styreledningen (5) på baksiden i styringshuset (4).

Koble til styreledningen (5): Koble til lederen med påtrykk 3 (grønn) på klemmen 3 og med påtrykk 4 (rød) på klemmen 4 til direktekoblingslisten (2). Forkort om nødvendig styreledningen (5).

MERK!
Ved fløyporter kobles lederen med påtrykk 3 (grønn) til på klemmen 4 og med påtrykk 4 (rød) på klemmen 3 til direktekoblingslisten (2)

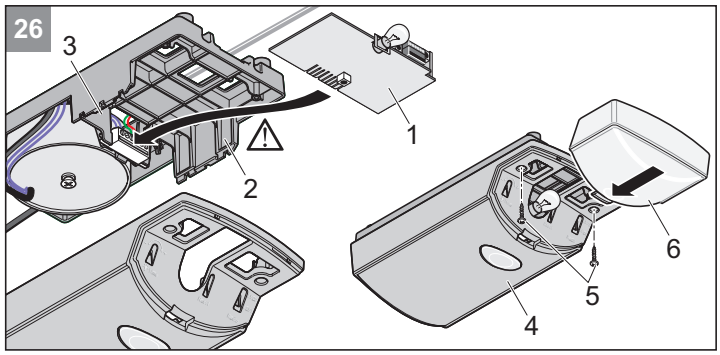

26 Før styringskortet (1) inn i grunnbjelken (2) og i direktekoblingslisten (3). Sett på hetten (4) og skru fast med skruene (5). Sett på lyshetten (6).

Montere stikkontakt

MERK!
Stikkontakten skal kun monteres av en elektriker.
Stikkontakten sikres med en sikring (16 A treg).
Følg gjeldende forskrifter (f.eks. VDE)!

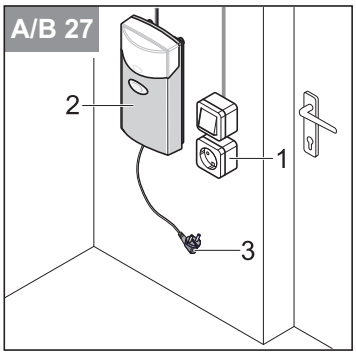

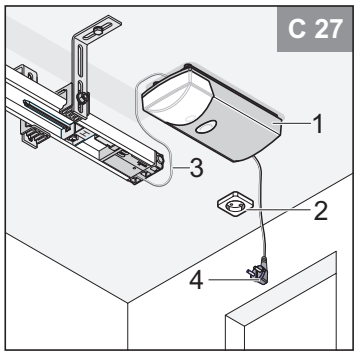

27 Monter stikkontakten (1) i en avstand på ca. 0,5 m fra styringshuset (2) på veggen (variant A/B) eller i taket (variant C).
Installer og koble til forbindelsesledningen fra stikkontakt (1) til strømnettet.

MERK!
Ikke plugg støpslet (3) inn i stikkontakten ennå.

Monter og koble til ekstra taster

MERK!
Bruk kun tilkobling for potensialfrie lukkerkontakter.
Spenningstilførselen ødelegger eller skader styringen.

MERK!
Monteringen til en ekstra tast er kun nødvendig når det er nødvendig med flere enn den innebygde tasten.

MERK!
Legg ikke tastekabelen langs en strømledning, dette kan føre til feil i styringen.

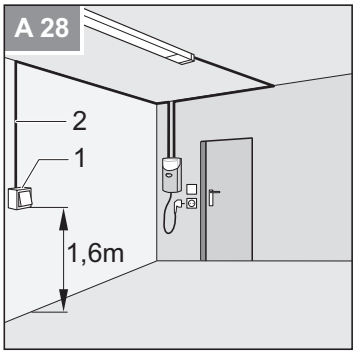

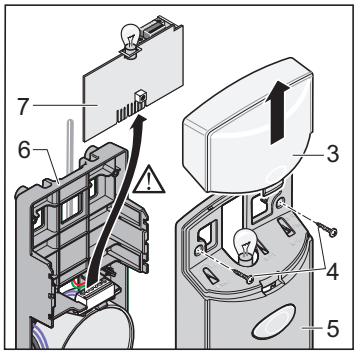

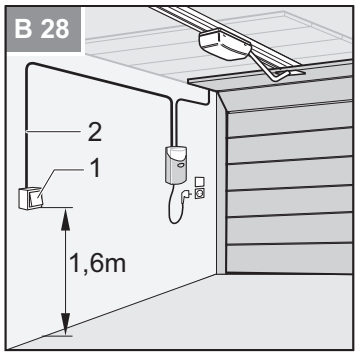

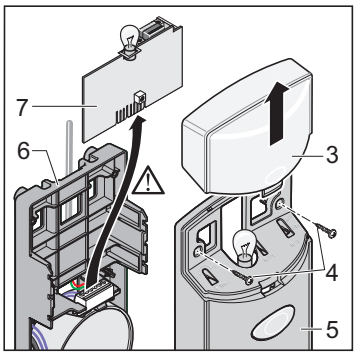

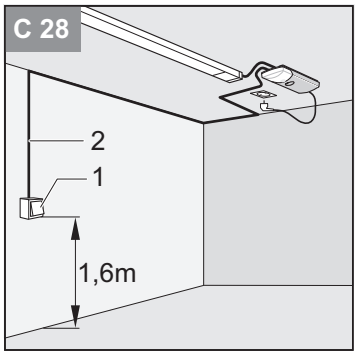

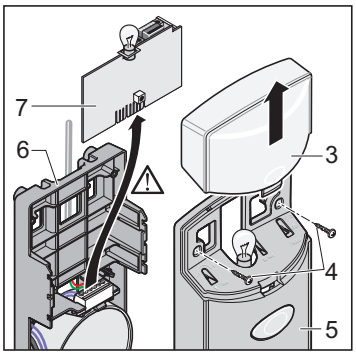

28 Monter tasten (1) på et egnet, lett tilgjengelig sted i garasjen.
Minstehøyde fra gulvet: Installer 1,6 m.
Tastekabel (2) i garasjen. Koble til kabelenden på tasten (1).

MERK!
Farer med elektrisk strøm!
Grip kun fatt i styringen (4) i ytre kant!
Ikke berør de elektroniske komponentene!

28 Ta av lyshetten (3). Løsne skruene (4), og ta av hetten (5).
Trekk styringskortet (1) oppover ut av grunnbjelken (6).

MERK!
Etter monteringen må man kontroller om motoren er korrekt innstilt og reverseres når den treffer en hindring som er 50 mm høy og befinner seg på gulvet.

MERK!
Etter monteringen må man kontrollere om motoren stopper når den belastes med en vekt på 20 kg, som er festet i midten av underkanten til porten.

MERK!
Etter monteringen må du forsikre deg om at delene til porten ikke stikker ut på fortau eller gate.

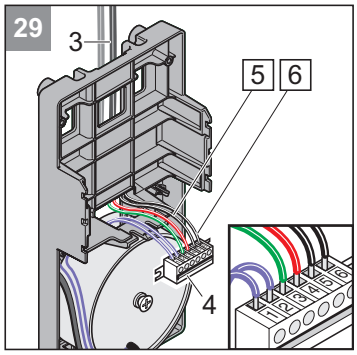

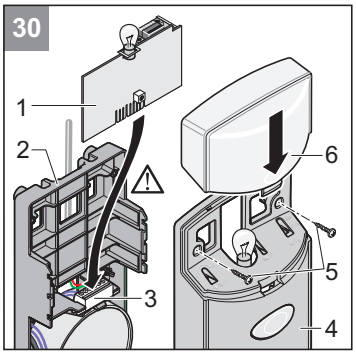

MERK!
Evtl. tilgjengelige nøkkeltaster (potensialfri lukkerkontakt) kobles til parallelt på klemmer 5 + 6.

29 Koble til tastekabel (3) på klemmer 5 + 6 til direktekoblingslisten (4).

30 Før styringskortet (1) inn i grunnbjelken (2) og i direktekoblingslisten (3). Sett på hetten (4) og skru fast med skruene (5). Sett på lyshetten (6).

Sikkerhetsanvisninger

FARE FOR SKADER!
Kraftinnstillingen er sikkerhetsrelevant og må gjennomføres av fagpersonell med stor omtanke. Ved utillatelig høy kraftinnstilling kan mennesker eller dyr bli drept og gjenstander skadet.
Velg kraftinnstillingen så lav som mulig, slik at hindringer blir registrert raskt og sikkert.

FALLFARE!
Ved betjening av nødåpningen kan det forekomme ukontrollerte bevegelser i porten, hvis fjører er svake eller knekte eller hvis døren ikke er optimalt vektutlignet.

MERK!
Etter montering av motoren, må vedkommende som er ansvarlig for montering av motoren utstede en EF-samsvarserklæring for portanlegget iht. maskindirektiv 2006/42/EF, samt sette på et merkeskilt.
Dette gjelder også ved privat bruk når motoren blir ettermontert på en manuell betjent port.
Denne dokumentasjonen, samt monterings- og bruksanvisningen for motoren blir værende hos brukeren.

Still inn endestillinger port IGJEN + OPP

MERK!
Åpne eller lukk porten for hånd under innstillingsarbeidet, ikke med den forriglede motoren.

Motorens løpestrekning kan forlenges eller forkortes ved hjelp av koblingsskyveren (V + H).

Kontroller om porten åpens og lukkes helt. Hvis dette ikke er tilfelle, må løpestrekningen eller endestillingene stilles inn.

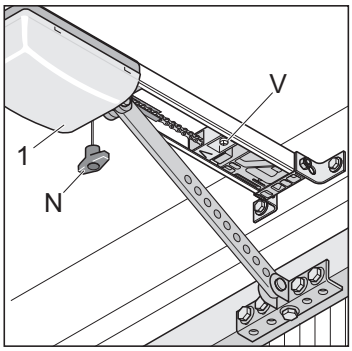

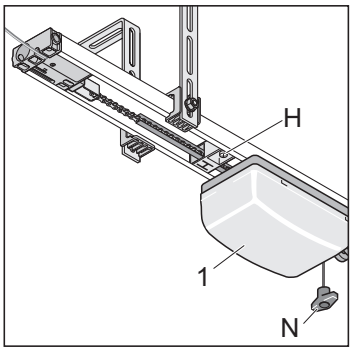

Endestilling Port IGJEN

1. Lås opp løpevognen. Trekk til nødåpningswiren (N) én gang. Løpevognen må kunne skyves fram og tilbake med hånden.
2. Lukk porten for hånd.
3. Løsne koblingsskyver (V) og skyv den mot løpevognen til du hører et klikk.
   ⇒ Endebryter kobler.
4. Skru fast koblingsskyver (V).

Endestilling Port OPP

1. Åpne porten for hånd.
2. Løsne koblingsskyver (H) og skyv den mot løpevognen til du hører et klikk.
   ⇒ Endebryter kobler.
3. Skru fast koblingsskyver (H).
4. Lukk porten for hånd.

Låse løpevogn (1):

1. Trekk i nødåpningswiren (N) én gang.
2. Skyv løpevognen for hånd et stykke til du hører at kjedehjulet går i lås.
   ⇒ Kjededrevet klikker høyt ved innkobling.

Innlæring av motor

Styringen har en automatisk kraftinnstilling. Ved portbevegelser «OPP» og «IGJEN» leser styringen automatisk inn den nødvendige kraften, og lagrer den når endestillingene er nådd.

MERK!
Før støpselet stikkes inn, forsikre deg om at spenningen til strømkilden stemmer overens med spenningen angitt på merkeskiltet til motoren.

1. Sett i nettkontakten.
   ⇒ Lampe (2) blinker.

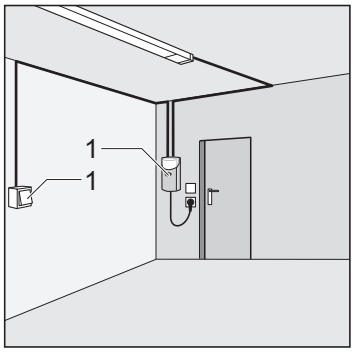

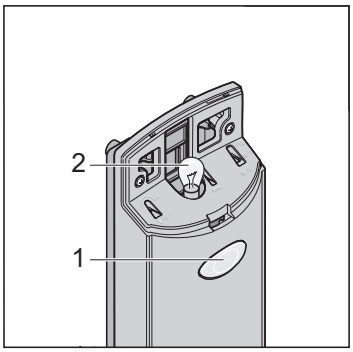

MERK!
Den første bevegelsen til motoren etter at nettspenningen er plassert, må alltid være Port OPP. Hvis det ikke er tilfelle, bytter du om kablene på klemme 3 + 4.

2. Trykk tast (1).
   ⇒ Porten åpnes til endestilling Port OPP eller er åpnet.
3. Trykk tast (1).
   ⇒ Porten lukker til endestillingen Port IGJEN.
4. Nullstill styring. Nullstilling avhengig av motortype: se kapitlet «Drift/betjening - Nullstilling».

Utfør følgende prosedyre 2x:

1. Trykk tast (1) 1x.
   ⇒ Porten åpnes til koblingsskyver (H, Port OPP).
   ⇒ Lampe (2) blinker.
2. Trykk tast (1) 1x.
   ⇒ Porten lukkes til koblingsskyver (V, Port IGJEN).
   ⇒ Lampe (2) blinker.
3. Når lampen (2) lyser er kraftverdiene lest inn og lagret.
   ⇒ Motor vellykket innlært!

Kontroller endestillinger Port OPP + IGJEN

Motorens løpestrekning kan forlenges eller forkortes ved hjelp av koblingsskyveren.

Kontroller om porten åpens og lukkes helt. Hvis dette ikke er tilfelle, må løpestrekningen stilles inn.

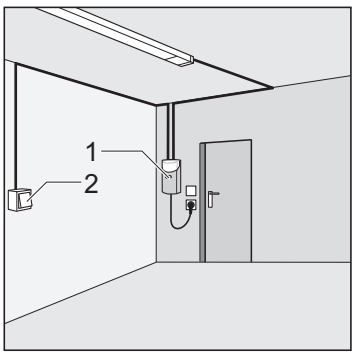

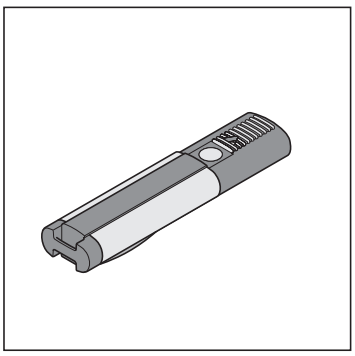

1. Ordregiver (f.eks.: tast, håndsender osv.) betjenes 1x.
   ⇒ Porten åpnes til endestilling Port OPP eller er åpnet.
2. Kontroller om porten når de ønskete endestillingene.
   ⇒ Etterjuster eventuelt endestillingene. Se kapitlet «Igangkjøring - Stille inn endestillinger Port Opp + Igjen».

Kontrollere nødåpning

MERK!
Ved seksjons- eller takløpeporter kan du aktivere Backjump med DIP-bryter 6, dette avlaster motor- og portautomatikken. Enklere betjening av nødåpningen.

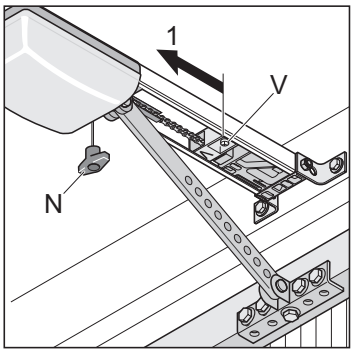

1. Lukk porten med motoren.
2. Trekk i nødåpningen (N) 1x.
   Hvis det ikke er mulig å aktivere nødåpningen, løsner du endebryteren (V) og skyver den et stykke i retning (1).
3. Åpne port med motor og lukk den igjen. Kontroller nødåpningen på nytt.

Kontrollere kraftinnstilling

Hver gang porten går kontrollerer styringen de lagrede kraftverdiene med de virkelig nødvendige verdiene, og tilpasser de lagrede verdiene automatisk når endestillingene nås.

Kontroll: Se kapitlet «Vedlikehold og stell - Regelmessig kontroll».

Innlæring av håndsender

MERK!
Før første innlæring av håndsendere, må radiomottakeren alltid slukke helt.

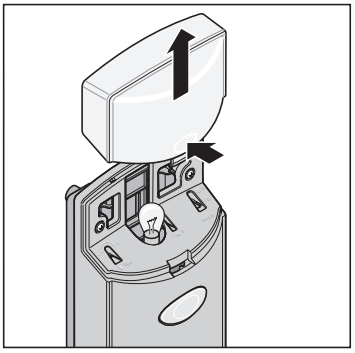

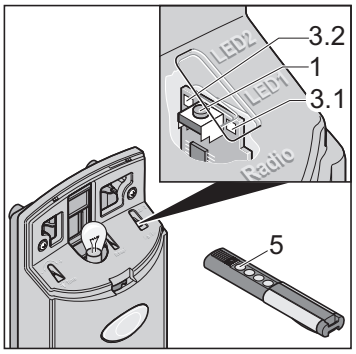

Slette minnet i radiomottakeren

1. Ta av lyshetten.
2. Trykk innlæringstast (1) og hold den inne.
   ⇒ Etter 5 sekunder blinker LED-en (3.1 eller 3.2).
   ⇒ Etter ytterligere 10 sekunder lyser LED-en (3.1 eller 3.2).
   ⇒ Etter til sammen 25 sekunder lyser alle lysdiodene (3.1 + 3.2).
3. Slipp innlæringstast (1) - Slettingen ferdig.

Innlæring av håndsender

1. Trykk innlæringstast (1).
   - 1x for kanal 1, LED (3.1) lyser.
   - 2x for kanal 2, LED (3.2) lyser.
   ⇒ Hvis det ikke blir sendt noen kode i løpet av 10 sekunder, kobles radiomottakeren om til normal drift.
2. Trykk ønsket håndsendertast (5) til LED-en (3.1/3.2) slukker - avhengig av hvilken kanal som ble valgt.
   ⇒ LED slukker - innlæring avsluttet.
   ⇒ Håndsenderen har overført radiokoden til radiomottakeren.
3. For å innlære flere håndsendere, gjenta trinnene ovenfor. Maks. 112 minneplasser er tilgjengelig per radiomottaker.

Avbryte læremodus:

Trykk innlæringstast (1) til ingen LED lyser lenger.

Montere skilt

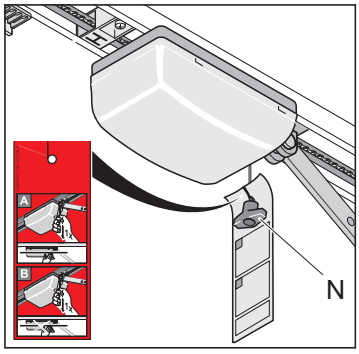

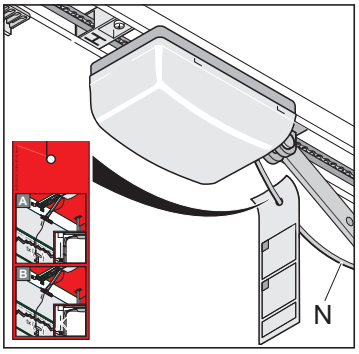

Skiltet om funksjonen til nødåpningen skal henges ved tauet til nødåpningen.

Monter varselskilt

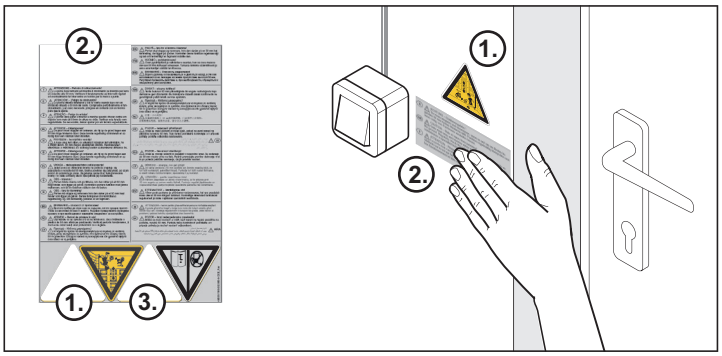

Monter varselskilt (tekst + trekant) på en aktuelt sted, f.eks.: under tasten (trekant) og på portfløyen (tekst + trekant).

MERK!
Se side 26 «Rengjøre kjeder og drivskinner».

③ Monter etikett på godt synlig sted i nærheten av løpeskinnen.

Sikkerhetsanvisninger

- Observer hele tiden porten som beveges og hold personer unna til døren er fullstendig åpnet eller lukket.
- Ta aldri i en port som går eller i bevegede deler.
- Kjør gjennom porten først når den er helt åpnet.
- Mekanikken eller lukkekantene på porten kan utgjøre en fare på grunn av klem- og skjæresteder.

Åpne porten

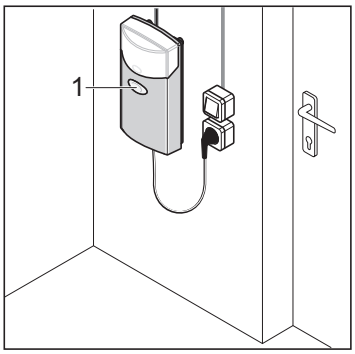

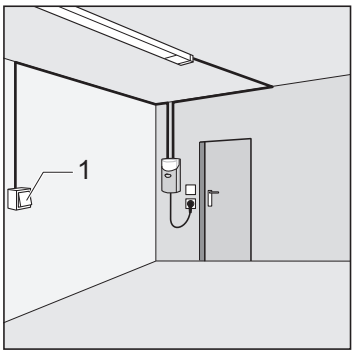

1. Trykk tasten (1) eller håndsendertasten 1x for å åpne porten.
2. Ved portbevegelse «OPP» trykk en gang til på tasten (1).
   ⇒ Porten blir stående (avhengig av DIP-bryter 7).
3. Ved stoppet port trykk en gang til på tasten (1).
   ⇒ Porten lukker (avhengig av DIP-bryter 7).

Lukk porten

1. Trykk tasten (1) eller håndsendertasten 1x for å lukke porten.
2. Ved portbevegelse «IGJEN» trykk en gang til på tasten (1).
   ⇒ Porten blir stående (avhengig av DIP-bryter 7).
3. Ved stoppet port trykk en gang til på tasten (1).
   ⇒ Porten åpner (avhengig av DIP-bryter 7).

Impulsrekkefølge til portbevegelsen

Still inn impulsrekkefølge med DIP-bryter 7.

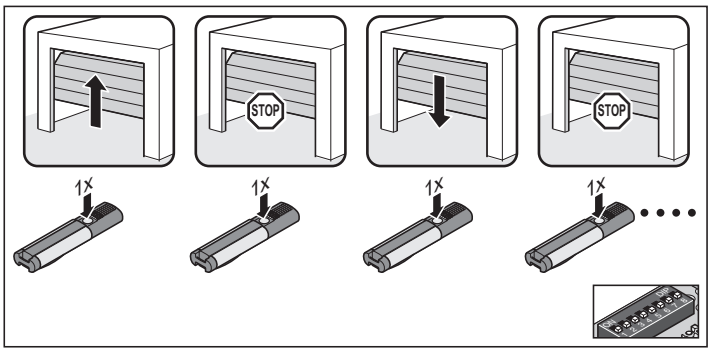

DIP 7 OFF, standardinnstilling ved alle motorer (se figur):

- opp - stopp - igjen - stopp - opp - ...

DIP 7 ON:

- Knapp 1: opp - stopp - opp - stopp - ...
- Knapp 2: igjen - stopp - igjen - stopp - …

Nødlåsing

MERK!
Nødåpningen er utelukkende egnet til å åpne eller lukke porten i ett nødstilfelle, f.eks.: Strømutfall eller defekt til motoren. Den er ikke egnet til å åpne eller lukke porten til vanlig. Det kan skade motoren eller porten.

FALLFARE!
Ved nødåpning kan porten åpne eller lukke seg av seg selv på grunn av fjærbrudd eller feil innstilling av vektbalanseringen. Motoren kan bli skadet eller ødelagt.

MERK!
Uansett hvilken stilling porten står i, kan inn- og utlåsing foregå.

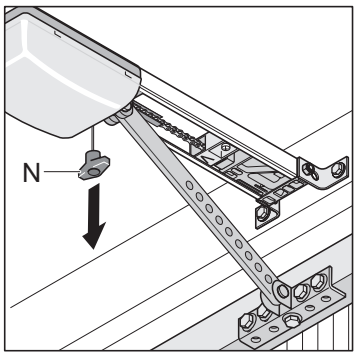

1. Trekk til nødåpningswiren (N) én gang.
   ⇒ Motoren går fritt, porten kan beveges for hånd.
2. Trekk til nødåpningswiren (N) én gang til.
   ⇒ Motoren går i lås, porten kan beveges kun motorisk.

MERK!
Hvis det ikke er gangdør i porten og ikke ekstra inngang i garasjen - monter gangdør (se tilbehørsveiledning). Hvis det ikke er gangdør i porten og ikke ekstra inngang i garasjen - monter nødåpningslås eller bowdentrekk for å låse opp utenfra (se tilbehørsveiledning).

Nullstille styring

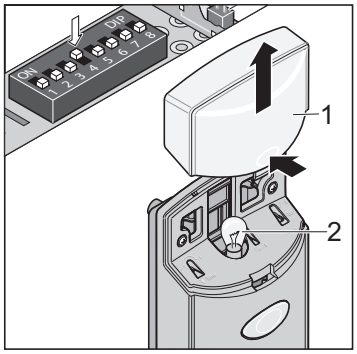

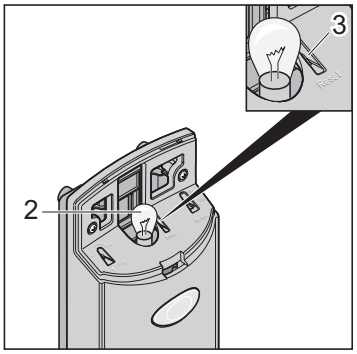

1. Ta av lyshetten (1).
2. Trykk tasten (3) helt til glødelampen (2) slukker.
   ⇒ Glødelampe (2) av - kraftverdier slettet.
3. Slipp tasten (3).
   ⇒ Glødelampen (2) blinker og nullstilling blir gjennomført feilfritt.

Avhengig av DIP-bryter er oppførselen til glødelampen forskjellig:

- DIP-bryter 4 ON,
  glødelampe (2) lyser etter nullstilling.
- DIP-bryter 4 OFF,
  glødelampe (2) blinker etter nullstilling.

MERK!
Etter en nullstilling må motoren læres inn på nytt.

Mellomstopp

Ved en mellomstopp stopper motoren straks ved å betjene en tast eller håndsenderen. Ved neste kommando kjører motoren i motsatt retning, se kapitlet «Drift/betjening - Impulsrekkefølge til portbevegelsen».

Sikkerhetsstopp 1 (kraftutkobling)

Ved en kraftutkobling - stopper eller reversert til motoren. Ved neste kommando kjører motoren i motsatt retning, se kapitlet «Drift/betjening - Impulsrekkefølge til portbevegelsen».

- Sikkerhetsstopp ved lukking av porten - port reverseres.
- Sikkerhetsstopp ved åpning av porten - port stopper.

Sikkerhetsstopp 2 (sikkerhetsinngang)

Ved utløsning av sikkerhetsinngangen (f.eks. noen løper gjennom fotocellen) - stopper, reverserer eller åpner motoren, avhengig av innstillingen til DIP-bryteren:

Beskrivelsene av, og innstillingsmulighetene med, DIP-bryterne er oppført i kapitlet «Funksjoner og tilkoblinger - Registrering av hindring».

Fabrikkinnstillinger DIP-bryter 1 og 3 AV:

- Hvis sikkerhetsinngangen ved aktiveres ved lukking av porten, reverseres porten.
- Blir sikkerhetsinngangen aktivert ved åpning av porten, følger ikke noen reaksjon (porten åpner videre).

Overlastvern

Hvis motoren blir overbelastet under åpning eller lukking, registrerer styringen dette og stopper motoren. Etter ca. 20 sekunder eller etter at styringen er nullstilt, frigir styringen overlastsikringen igjen.

Nå kan motoren gjenoppta driften.

Drift etter strømutfall

Ved strømutfall blir de innlærte kraftverdiene fortsatt lagret. Den første bevegelsen til motoren etter et strømutfall er alltid Port OPP.

Radiomottaker

HOMELINK KOMPATIBEL!
Hvis ditt kjøretøy er utstyrt med et Homelink-system (versjon 7), så er vår motor/radiomottaker med 868,6 MHz kompatibel med dette. Ved eldre Homelink-systemer, må det benyttes en annen radiofrekvens (40,685 eller 434,42 MHz). Informasjon finner du under: «http://www.eurohomelink.com»

Sikkerhetsanvisninger

- ➢ For sikker drift må de lokale sikkerhetsbestemmelsene for dette anlegget følges! Opplysninger får du hos E-verk, VDE og bransjeorganisasjoner.
- ➢ Brukeren er på ingen måte beskyttet mot feil fra andre fjernmeldingsanlegg eller apparater (f.eks. radioanlegg som drives forskriftsmessig i det samme frekvensområdet).
- ➢ Ved mottaksproblemer må man eventuelt bytte batteriet i håndsenderen.

Angivelse-og tasteerklæring

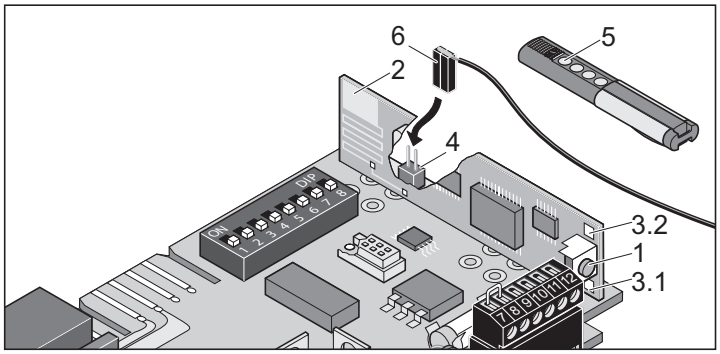

1	Innlæringstast - Forflytter radiomottakeren til forskjellige driftsmåter: • Innlæringsdrift • Slettedrift • Vanlig drift
2	Intern antenne
3	LED-er - Angir hvilken radiokanal som er valgt. • 3.1 LED Kanal 1 • 3.2 LED Kanal 2
4	Tilkobling for ekstern antenne Hvis rekkevidden ikke er tilstrekkelig med den interne antennen, kan man bruke en ekstern antenne (6).
5	Håndsendertast
6	Ekstern antenne
7	Tillegg: Ekstern radiomottaker kan kobles til i huset (spesialtilbehør)

Innlæring av håndsender

1. Trykk innlæringstast (1).
   - 1x for kanal 1, LED (3.1) lyser.
   - 2x for kanal 2, LED (3.2) lyser.
   - ⇒ Hvis det ikke blir sendt noen kode i løpet av 10 sekunder, kobles radiomottakeren om til normal drift.
2. Trykk ønsket håndsendertast (5) til LED-en (3.1/3.2) slukker - avhengig av hvilken kanal som ble valgt.
   - ⇒ LED slukker - innlæring avsluttet.
   - ⇒ Håndsenderen har overført radiokoden til radiomottakeren.
3. For å innlære flere håndsendere, gjenta trinnene ovenfor. Maks. 112 minneplasser er tilgjengelig per radiomottaker.

Avbryte læremodus:

Trykk innlæringstast (1) til ingen LED lyser lenger.

Slette håndsendertast fra radiomottakeren

Hvis en som bruker et fellesgarasjeanlegg flytter og ønsker å ta med seg håndsenderen sin, må alle radiokodene til håndsenderen slettes fra radiomottakeren.

Av sikkerhetsmessige grunner skal hver tast og hver tastekombinasjon til håndsenderen slettes!

1. Trykk innlæringstast (1) og hold den inne i 5 sekunder.
   - ⇒ En LED blinker (vilkårlig hvilken).
2. Slipp innlæringstast (1).
   - ⇒ Radiomottakeren befinner seg i slettemodus.
3. Trykk tasten på håndsenderen hvis kode i radiomottakeren skal slettes.
   - ⇒ Lampen slukker. Slettingen ferdig.
4. Gjenta prosessen for alle taster og tastekombinasjoner.

Slette en kanal fra radiomottakeren

1. Trykk innlæringstast (1) og hold den inne.
   - 1x for kanal 1, LED (3.1) lyser.
   - 2x for kanal 2, LED (3.2) lyser.
   - ⇒ Etter 5 sekunder blinker LED-en (3.1 eller 3.2).
   - ⇒ Etter ytterligere 10 sekunder lyser LED-en (3.1 eller 3.2).
2. Slipp innlæringstast (1).
   - ⇒ Slettingen ferdig.

Slette minnet i radiomottakeren

Hvis en håndsender går tapt, må alle kanaler på radiomottakeren slettes av sikkerhetsmessige grunner! Deretter må radiomottakeren innlære alle håndsendere på nytt.

1. Trykk innlæringstast (1) og hold den inne.
   - ⇒ Etter 5 sekunder blinker LED-en (3.1 eller 3.2).
   - ⇒ Etter ytterligere 10 sekunder lyser LED-en (3.1 eller 3.2).
   - ⇒ Etter til sammen 25 sekunder lyser alle lysdiodene (3.1 + 3.2).
2. Slipp innlæringstast (1) - Slettingen ferdig.

Koble til ekstern antenne

Hvis den interne antennen til radiomottakeren ikke har tilstrekkelig mottak, kan man koble til en ekstern antenne, se kapitlet «Funksjoner og tilkoblinger - Koble til ekstern antenne».

Antennekabelen skal ikke pålaste radiomottakeren noen mekanisk belastning, monter trekkavlastning.

Til hva er tast 2?

Tast 2 brukes til definert åpning og lukking av porten via 2 forskjellige taster eller kanaler (2-kanalsdrift). Dermed kan man åpne med en tast og lukke porten med den andre.

Hvis man bruker denne funksjonen, kan en 2. tast kobles til. Innstillinger, se kapitlet «Funksjoner og tilkoblinger - Koble til tast 2» og kapitlet «Funksjoner og tilkoblinger - Definert åpning og lukking (DIP 7)» og «Delåpning (DIP 8)».

Funksjoner og tilkoblinger

Generelle råd

- DIP-bryter i stillingen OFF ved levering, alle tilleggsfunksjoner utkoblet.
- Kabellengde maks. 10 m ved klemmer: 9 + 10, 11 + 12
- Kabellengde maks. 30 m ved klemmer: 5 + 6, 7 + 8

Registrering av hindring (DIP 1, 2 + 3)

Driftsforhold ved åpne port

Hvis porten støter på en hindring (kraftutkobling) eller hvis sikkerhetsinngangen blir avbrutt (noen løper gjennom fotocellen), registrerer motoren dette og reagerer avhengig av innstillingen av DIP-bryter 1.

DIP-bryter 1

OFF	Ingen reaksjon ved et avbrudd i sikkerhetsinngangen. Ved en kraftutkobling stopper porten.
PÅ	Motoren stopper porten.

Driftsforhold ved lukke port

Hvis porten støter på en hindring (kraftutkobling) eller hvis sikkerhetsinngangen blir avbrutt (noen løper gjennom fotocellen), registrerer motoren dette og reagerer avhengig av innstillingen av DIP-bryter 2 + 3.

DIP-bryter 2: Funksjon sikkerhetstilkobling

OFF	Åpnerkontakt for fotocelle.
PÅ	Tastetilkobling for tast 2 (delåpning, definert åpning og lukking).

DIP-bryter 3: Forhold motor ved lukke port

OFF	Motor stopper og åpner porten et stykke, reversering.
PÅ	Motoren stopper og åpner porten helt.

Koble til fotocelle

- Tillatt kabeltverrsnitt: maks. 0,75 mm².

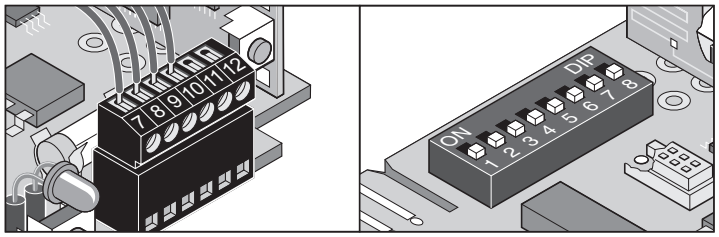

Klemme 7 + 8	Sikkerhetstilkobling, kun når DIP-bryter 2 OFF
Klemme 9 + 10	Regulert DC 24 V, maks. 0,1 A • Klemme 9: DC 24 V • Klemme 10: Jord

Innstillinger: se kapitlet «Funksjoner og tilkoblinger - Registrering av hindring (DIP 1, 2 + 3)».

Koble til tast 2 (DIP 2)

- Tillatt kabeltverrsnitt: maks. 0,75 mm².

MERK!
Bruk kun tilkobling for potensialfrie lukkerkontakter. Spenningstilførselen skader eller ødelegger styringen.

Tast 2 kan ved følgende funksjoner brukes ved behov:

- Definert åpning og lukking
- Delåpning

PASS PÅ!
Ved bruk av tast 2 er det ikke lenger noen sikkerhetstilkobling tilgjengelig.

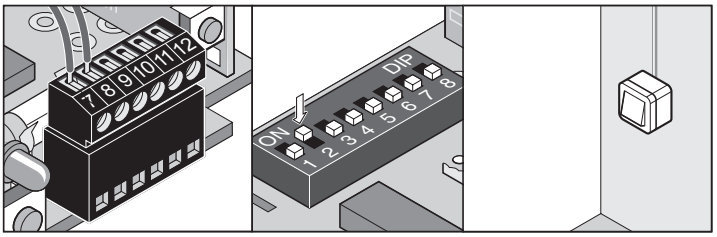

Klemme 7 + 8	Tilkobling for tast 2, kun hvis **DIP-bryter 2 ON**

Koble til varsellys (DIP 4)

- Tillatt kabeltverrsnitt: maks. 0,75 mm².

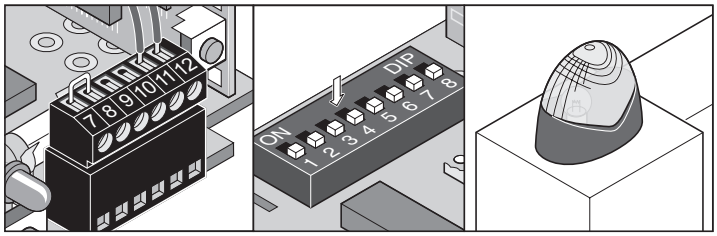

Klemme 11 + 12	Uregulert DC 24 V (maks. 34 volt), maks. 1 A

DIP-bryter 4

OFF	Tilkoblet varsellys blinker (styring lager blinking)
PÅ	Porttilstandsindikator • Lyser hvis porten ikke er lukket • Av hvis porten er lukket

Direktekoblingslist (tast 1)

TIPS!
Tilkoblingene (klemme 3 + 4) til motoren skiftes om ved en fløyport.

➢ Tillatt kabeltverrsnitt: maks. 1,5 mm².

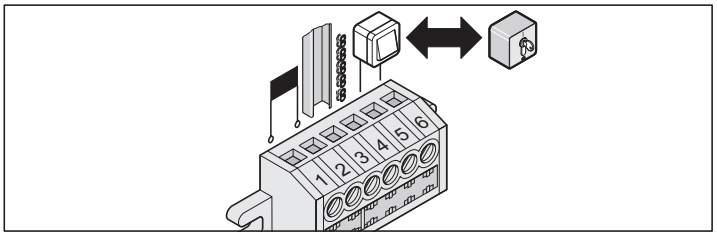

Klemme 1 + 2	Trafo
Klemme 3	C - skinne
Klemme 4	Kjede
Klemme 5 + 6	Tastetilkobling (tast 1)

MERK!
Bruk kun tilkobling (klemme 5 + 6) for potensialfrie lukkerkontakter. Spenningstilførselen skader eller ødelegger styringen.

Forvarslingstid (DIP 5)

Varsellyset blinker etter betjening av tasten eller håndsenderen i 3 sekunder, før motoren starter. Hvis man i løpet av denne tiden trykker tasten eller håndsenderen på nytt, avbrytes forvarslingstiden.

Forvarslingstiden virker både på den interne belysningen, og på et tilkoblet varsellys.

DIP-bryter 5

OFF	Deaktivert
PÅ	Aktivert, intern belysning og varsellys blinker i 3 sekunder.

Backjump (DIP 6)

MERK!
Ved seksjons- eller takløpeporter kan du sette DIP-bryter 6 på ON, dette avlaster motor- og portmekanikken.
Enklere betjening av nødåpningen.

Brukes til å avlaste port- og motormekanikken. Når motoren har nådd endestilling Port IGJEN, går den i retning Port OPP og avlaster dermed mekanikken.

DIP-bryter 6

OFF	Deaktivert
PÅ	Aktivert

Definert åpning og lukking (DIP 7)

MERK!
Ved denne funksjonen åpner kun tast 1/radiokanal 1 porten og tast 2/radiokanal 2 lukker kun porten.

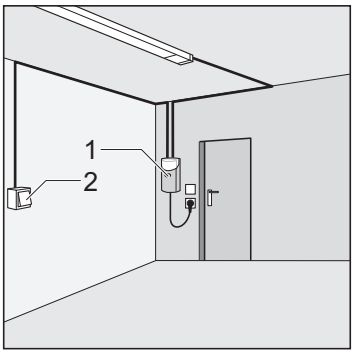

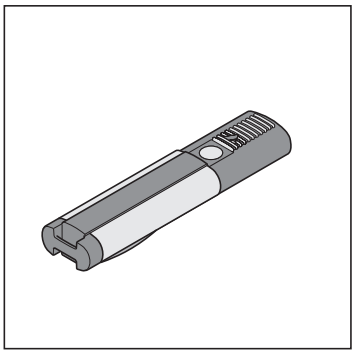

Tast 1/radiokanal 1 åpner og tast 2/radiokanal 2 lukker porten.
Denne funksjonen kan også kun brukes med 2 taster eller kun med en håndsender.

Forutsetning:

- DIP-bryter 8 OFF
- 2 taster tilkoblet (DIP-bryter 2 ON) eller 2 håndsendertaster innlært.

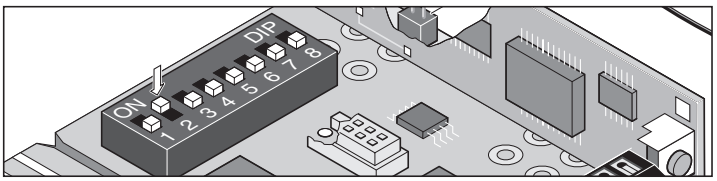

DIP-bryter 7

OFF	Deaktivert
PÅ	Aktivert

Deláпning (DIP 8)

Denne funksjonen åpner porten delvis, avhengig av innstilling.

Brukseksempler: Lufting av garasje, åpne sideseksjonsport for persongjennomgang osv. Delåpning kan brukes med to taster, men også håndsendere.

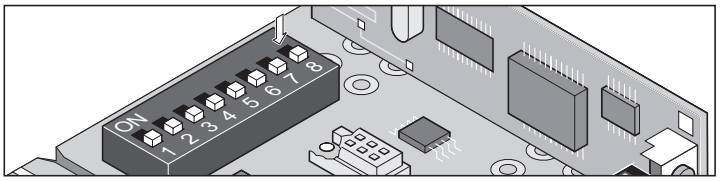

DIP-bryter 8

OFF	Deaktivert
PÅ	Aktivert, DIP-bryter 7 uten funksjon

Delåpning med 2 taster

Monter ekstra tast og koble til som tast 2 på klemme 7 + 8, se kapitlet «Funksjoner og tilkoblinger - Koble til tast 2 (DIP 2)».

- **Tast 1** åpner porten alltid helt.
  Er porten åpnet delvis med tast 2, åpner en betjening av tast 1 porten helt.
- **Tast 2** gir kun delvis åpning når porten er lukket.
  Hvis døren er helt åpnet med tast 1 eller delvis åpnet med tast 2, lukkes porten med en ny betjening av tast 2.

Fremgangsmåte:

1. Lukk porten.
2. DIP-bryter 8 ON: aktiverer delåpning.
   ⇒ La DIP-bryter 8 alltid stå på ON, OFF-stillingen sletter umiddelbart innstilt delåpning.
3. Trykk tast 2 (åpne porten fra endestilling «IGJEN»).
   ⇒ Porten åpnes til tast 2 trykkes en gang til eller porten når endestillingen «Port OPP».
4. Trykk tast 2 når du når ønsket posisjon.
5. Lukk porten med tast 2.

Delåpning lagret og betjening av tast 2 åpner porten helt til endestilling. For å slette delåpningsinnstilling, settes DIP-bryter 8 på OFF.

Delåpning med håndsender (2-kanalsdrift)

Lær inn 2 taster på håndsenderen. F.eks. tast 1 på radiokanal 1 og tast 2 på radiokanal 2.

- Radiokanal 1 har alltid samme funksjon som tast 1.
- Radiokanal 2 har alltid samme funksjon som tast 2.

Koble til ekstern antenne

Leveringstilstand: fri

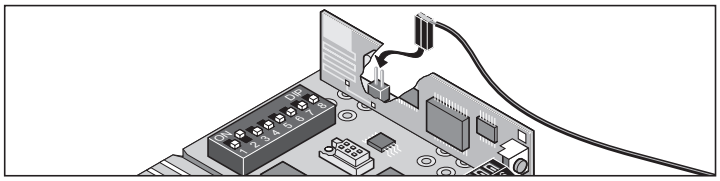

Grensesnitt TorMinal

Se bruksanvisning TorMinal

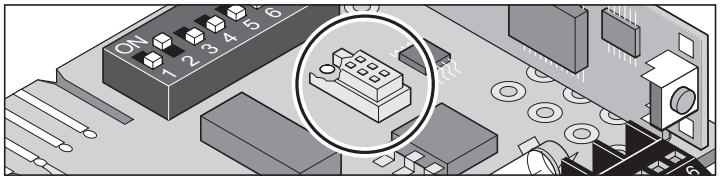

Løpevektplate

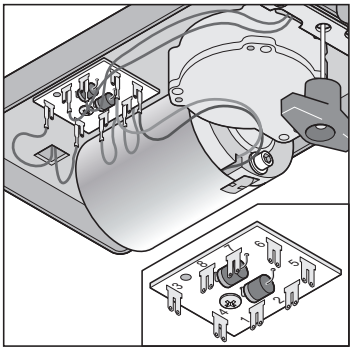

Klemme	1	Strømreduksjon kjede
Klemme	2	Strømreduksjon skinne
Klemme	3 + 4	Endebryter Port OPP
Klemme	5	Motorkabel
Klemme	6	Motorkabel
Klemme	7 + 8	Endebryter Port IGJEN

Viktig

FARE!
Motoren eller styreenheten må aldri spyles med vannslange eller høytrykksvasker.

- Trekk alltid ut støpslet før arbeid på porten eller motoren.
- Ikke bruk lut eller syre til rengjøring.
- Tørk av motoren med en tørr klut hvis det er behov for det.
- Ta aldri i en port som går eller i bevegede deler.
- Mekanikken eller lukkekantene på porten kan utgjøre en fare på grunn av klem- og skjæresteder.
- Kontroller at alle festeskruene til motoren sitter som de skal, trekk til ved behov.
- Kontroller porten i henhold til veiledning fra produsenten.

Rengjør kjeder og motorskinne

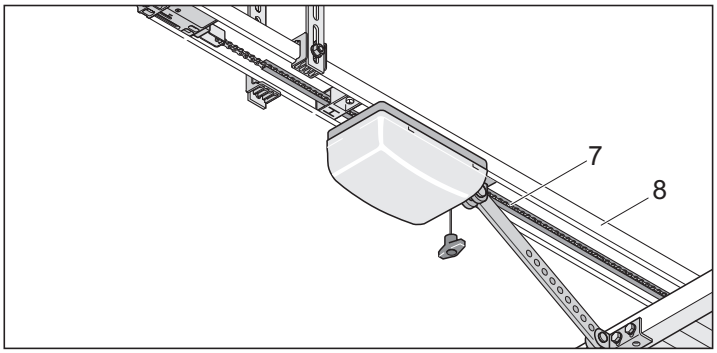

1. Kjede (7) eller motorskinne (8) er svært skitne - rengjør med en ren klut.
2. Sett inn kjede (7) og motorskinne (8) med litt «ledende» olje ved behov. Ikke bruk fett!

MERK!
Foreskrevne oljetyper: Ballistol, kontaktspray WD40

Skifte glødelampe

1. Trekk støpslet ut av stikkontakten.

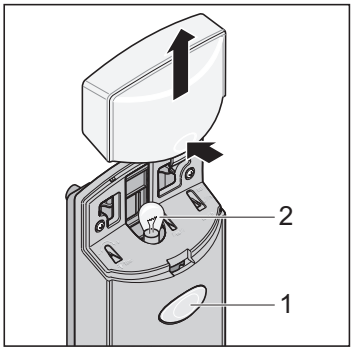

2. Ta av lyshetten (1).
3. Vri glødelampen (2) mot venstre og trekk den ut.
4. Sett inn ny glødelampe (32 Volt, 18 Watt, BA 15s) og vri mot høyre til låsing.
5. Sett på lyshetten (1).

Skifte sikring (tilkobling varsellys)

1. Trekk støpslet ut av stikkontakten.

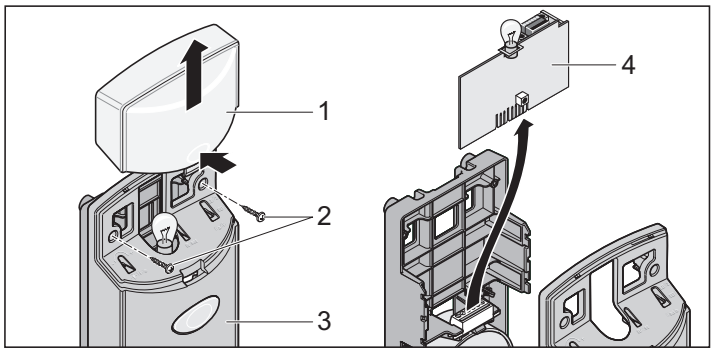

2. Ta av lyshetten (1). Løsne skruene (2), og ta av hetten (3).
3. Trekk styringskortet (2) oppover ut av grunnbjelken (4).
4. Skift defekt sikring.

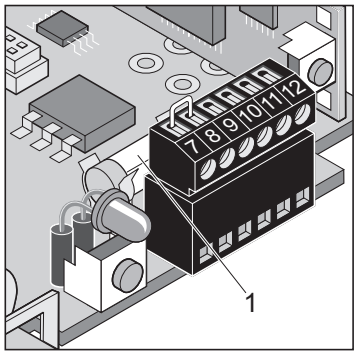

5. Sikring for tilkobling varsellys, klemme 11 + 12.
   Sikring 1 A flink.

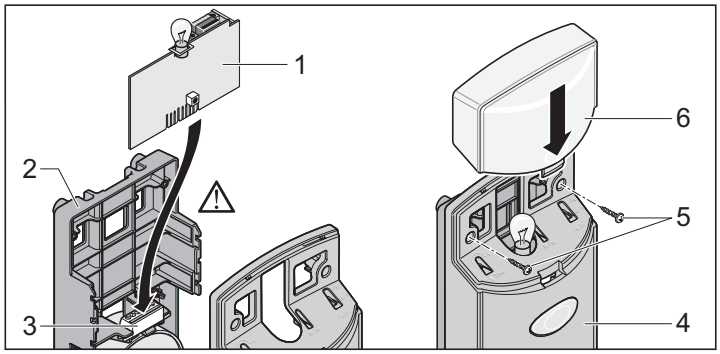

6. Før styringskortet (1) inn i grunnbjelken (2) og i direktekoblingslisten (3).
7. Sett på hetten (4) og skru fast med skruene (5). Sett på lyshetten (6) og lås den.

Regelmessig kontroll

Kontroller sikkerhetsinnretningene regelmessig, men minst hver 6 måned, for korrekt funksjon. Se EN 12453:2000.

Kontroller om trykkfølsomme sikkerhetsinnretninger (f.eks. kraftutkobling) fungerer som de skal hver 4. uke.
Se EN 60335-2-95:11-2005.
Her må man først kontroller om motoren reverseres korrekt, hvis man treffer en 50 mm høy hindring som står på gulvet. Korriger justeringen om nødvendig og prøv på nytt, da feil justering utgjør en fare.

Kontroll	egenskaper	ja/nei	Mulig årsak	Botemiddel
Kraftutkobling Portfløy stoppes ved lukking med en 50 mm høy gjenstand.	Motoren reverseres når man treffer gjenstanden.	ja	• Kraftutkoblingen fungerer uten begrensninger.	• La alle innstillinger stå slik.
		nei	• Port feil innstilt.	• Still inn port, kontakt fagfolk!
Nødlåsing Fremgangsmåte som beskrevet i kapitlet «Drift/ betjening - Nødåpning».	Nødåpningen er lett å betjene (trekk 1x, motor låser opp).	ja	• Alt i orden!	
		nei	• Motoren trykker porten igjen. Port- og motormekanikk er trukket til. • Defekt nødåpning. • Porten klemmer.	• Juster endebryter Port IGJEN eller koble inn Backjump (DIP-bryter 6 ON). • Reparer nødåpningen. • Kontroller porten, se portens vedlikeholdsveiledning.
Kraftutkobling, når tilgjengelig Åpne/lukk porten og betjen dermed listen.	Forholdet til porten som innstilt på DIP-bryter 1, 2 eller 3.	ja	• Alt i orden!	
		nei	• Kabelbrudd, løs klemme. • DIP-bryter feil stilt. • List defekt.	• Kontroller kablingen, trekk til klemmene. • Still inn DIP-bryter. • Ta anlegget ut av drift og sikre den mot gjeninnkobling, ring kundeservice!
Fotocelle, hvis relevant Åpne/lukk porten og avbryt dermed fotocellen.	Forholdet til porten som innstilt på DIP-bryter 1, 2 eller 3.	ja	• Alt i orden!	
		nei	• Kabelbrudd, løs klemme. • DIP-bryter feil stilt. • Fotocellen er skitten. • Fotocellen er forskjøvet (holderen er bøyd). • Defekt fotocelle.	• Kontroller kablingen, trekk til klemmene. • Still inn DIP-bryter. • Rengjør fotocellen. • Still inn fotocelle. • Ta anlegget ut av drift og sikre den mot gjeninnkobling, ring kundeservice.

Demontering

VIKTIG!
Følg sikkerhetsanvisningene!

Arbeidsforløpet er det samme som i avsnittet «Montering», men i motsatt rekkefølge. Beskrevet innstillingsarbeid bortfaller.

Skroting

Følg respektive nasjonale forskrifter!

Garanti og kundeservice

Garantien oppfyller lovbestemmelsene. Det er faghandleren som er kontaktperson for eventuelle garantiytelser.

Garantikravet gjelder kun i landet hvor motoren ble kjøpt.

Batterier, sikringer og glødepærer omfattes ikke av garantien.

Hvis du har behov for kundeservice, reservedeler eller tilbehør, henvender du deg til din faghandler.

Vi har forsøkt å gjøre Monterings- og bruksanvisningen så oversiktlig som mulig. Hvis du har forslag til hvordan den kan bli bedre eller hvis det er noe du savner i Monterings- og bruksanvisningen, sender du forslagene dine til oss:

Faks: 0049 / 7021 / 8001-403

E-post: doku@sommer.eu

Hjelp ved feil

Tips for feilsøking

HOMELINK KOMPATIBEL!
Hvis ditt kjøretøy er utstyrt med siste Homelink-versjon (versjon 7), så er vår motor/radiomottaker med 868,6 MHz kompatibel med dette. Ved eldre Homelink-versjoner, må det benyttes en annen radiofrekvens (40,685 eller 434,42 MHz). Informasjon finner du på «http://www.eurohomelink.com» eller hvis du henvender deg til en fagforhandler.

VIKTIG!
Mange feil kan utbedres ved å nullstille styringen (slette kraftverdier), lær deretter inn motoren på nytt!

Hvis det ikke er mulig å finne og utbedre feilen ved hjelp av tabellen, gjennomfører du følgende tiltak.

- Nullstill av styringen (slette kraftverdier) på styringen.
- Koble fra tilkoblet tilbehør (f.eks. fotocelle) og koble til broen igjen ved en sikkerhetstilkobling.
- Sett alle DIP-brytere på fabrikkinnstillingen.
- Hvis innstillinger er blitt forandret med TorMinal, gjennomfør en nullstilling med TorMinal.
- Kontroller alle tilkoblinger på direktetilkoblingslisten og klemmelisten, og trekk til ved behov.

Feil på motoren kan utbedres ifølge tabellen. Hvis du ikke kommer videre selv, kan du spørre faghandleren din om råd eller søke på internett under «http://www.sommer.eu».

Feil	Mulig årsak	Løsning
Belysning blinker.	Motoren er ikke innlært, ingen kraftverdier er lagret.	Lær inn motoren. Se kapitlet «Igangkjøring - Lær inn motoren».
Motor uten funksjon og uten belysning.	Ingen nettspenning tilgjengelig.	Plugg inn støpslet.
	Ingen styring montert.	Monter styring.
	Sikring for strømkursen garasje utløst.	Bytt sikring, kontroller med en annen forbruker f.eks. bormaskin.
Ingen belysning ved lukking og åpning av porten.	Glødelampe defekt.	Skift glødelampe. Se kapitlet «Vedlikehold og stell - Skifte glødelampe».
Motor uten funksjon.	Styring ikke riktig montert.	Sett styringen riktig inn i stikklisten.
	Fotocelle brutt.	Reparer bruddet.
Motoren fungerer ikke ved betjening med håndsender.	Batteri i håndsenderen er tom.	Bytt batteriet i et nytt.
	Håndsender ikke innlært på radiomottaker.	Innlæring av håndsender.
	Feil radiofrekvens	Kontroller frekvens (868/434 MHz uten ekstern antenne).
	Ordre ligger an hele tiden, fordi tasten er fastkilt.	Løsne tasten eller skift håndsender.
Motoren fungerer ikke ved betjening med tast.	Tast ikke tilkoblet eller defekt.	Koble til eller skift tast.
Porten stopper ved lukking og kjører ca. 10 cm i motsatt retning og stopper.	Kraftutkoblingen reagerer på grunn av en hindring.	Fjern hindringen, åpne porten helt.
	Feil kraftverdi innlært eller krafttoleranse for liten.	Slett kraftverdier og lær inn på nytt.
	Koblingsskyver er feil innstilt.	Juster koblingsskyver, se kapitlet «Igangkjøring - Stille inn endestillinger Port Opp + Igjen».
	Porten er feil innstilt eller defekt (f.eks. fjæraksling).	La en fagmann stille inn eller reparere porten.
Porten stopper ved åpning og kjører ca. 10 cm i motsatt retning og stopper.	Kraftutkoblingen reagerer på grunn av en hindring.	Fjern hindringen. Kjør porten med tasten helt til endestillingen Port «Igjen».
	Feil kraftverdi innlært eller krafttoleranse for liten.	Slett kraftverdier og lær inn på nytt.
	Koblingsskyver er feil innstilt.	Juster koblingsskyver, se kapitlet «Igangkjøring - Stille inn endestillinger Port Opp + Igjen».
Porten stopper under åpning.	Tilkoblet fotocelle brutt og DIP-bryter 1 på ON.	Reparer bruddet eller sett DIP-bryter 2 på OFF.
Motoren lukker ikke porten.	Strømforsyning fotocelle brutt.	• Kontroller tilkobling. • Bytte sikring.
	Motoren var koblet fra nettet.	Motoren åpner alltid porten helt etter den første kommandoen etter at strømforsyningen er gjenopprettet.

Hjelp ved feil

Feil	Mulig årsak	Løsning
Motoren åpner porten, deretter ikke noen reaksjon mer på ordre med tasten eller håndsenderen.	Sikkerhetsinngang utløst (f.eks. defekt fotocelle).	• Fjern hindringen fra fotocellen. • Reparer fotocellen. • Direktekoblingslist ikke riktig påsatt.
	Endebryter «Port IGJEN» i løpevogn defekt.	Skift endebryter.
Motoren lukker porten, deretter ikke noen reaksjon mer på ordre med tasten eller håndsenderen.	Endebryter «Port OPP» i løpevogn defekt.	Skift endebryter.
Tilkoblet varsellys lyser ikke.	Sikringen defekt.	Skift sikring, se kapitlet «Vedlikehold og stell - Skifte sikring (tilkobling varsellys)».
	Glødelampe defekt.	Skift glødelampen til varsellyset.
Hastigheten ved åpning eller lukking forandrer seg.	Motoren starter sakte og blir deretter raskere.	Soft-drift, helt normalt.
	Skitten kjedeskinne.	Rengjør skinnen og smør den på nytt, se kapitlet «Vedlikehold og stell - Rengjør kjeder og motorskinne».
	Kjedeskinnen er smurt med feil olje.	Rengjør skinnen og smør den på nytt, se kapitlet «Vedlikehold og stell - Rengjør kjeder og motorskinne».
	Kjeden er strammet feil.	Stram kjeden, se kapitlet «Montering - Formontering».
Motoren avslutter ikke innlæringsforløpet.	Endestillinger er feil innstilt.	Still endestilling, se kapitlet «Igangkjøring - Stille inn endestillinger Port Opp + Igjen».
Kun radiomottaker! Alle LED-er blinker.	Alle minneplasser er opptatt, maks. 112.	• Slett håndsendere som ikke lenger er nødvendig. • Installer ekstra radiomottaker.
LED 3.1 eller 3.2 lyser fast.	Radiosignal blir mottatt, evt. tast på en håndsender defekt eller fremmedsignal.	• Ta batteriet ut av håndsenderen. • Vent til fremmedsignalet bortfaller.
LED 3.1 eller 3.2 lyser.	Radiomottaker i læremodus, venter på en radiokode i en håndsender.	Trykk ønsket håndsendertast.